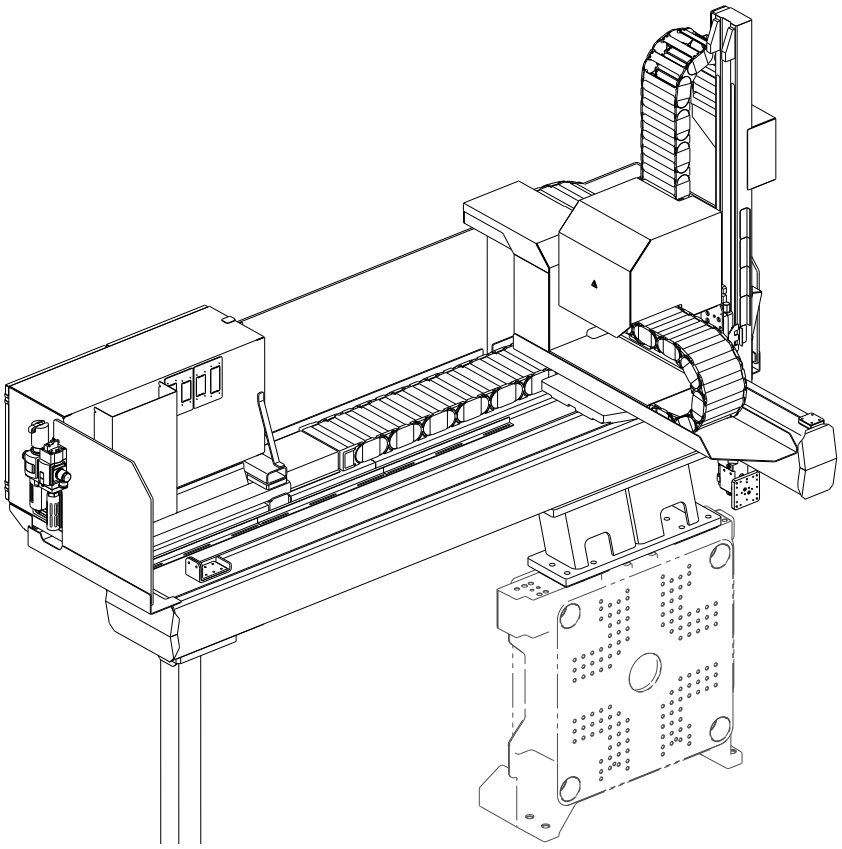

MULTILIFT V 20

Taille de la machine : 370-920
Charge transportable : 20 kg

ARBURG

CARACTÉRISTIQUES TECHNIQUES | MULTILIFT V 20

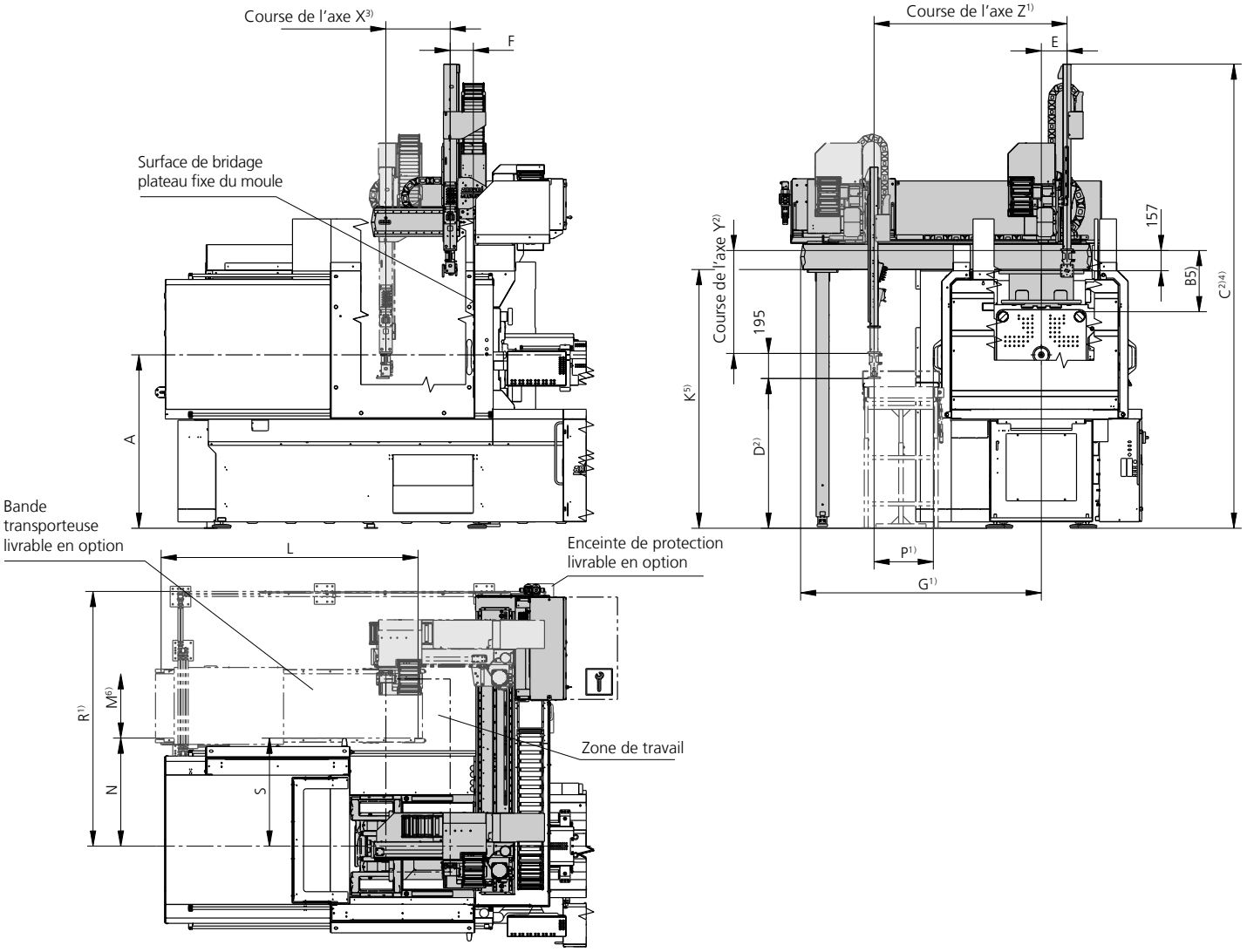

1) Possibilité d'allongement de la course de l'axe Z en option
2) Possibilité d'allongement de la course de l'axe Y en option
3) Possibilité d'allongement de la course de l'axe X en option
4) Cote augmentée d'une demi-course avec l'axe Y télescopique en option
5) Extension de la hauteur de dégagement de 200 mm possible en option
6) Possibilité d'une bande transporteuse plus large en combinaison avec l'allongement de l'axe Z

CARACTÉRISTIQUES TECHNIQUES | MULTILIFT V 20

Type de presse	Cote A	Cote B[1]	Cote C		Cote D	Cote E	Cote F	Cote G	Cote K[1]	Bande transporteuse	
			Axe Y en								
	mm	Standard mm	Standard mm	version télescop. mm	Standard mm	max. mm	min. mm	Standard mm	mm	Cote L mm	Cote M[3] mm
370 A / H / S	1220	505	3230	3130	1165	100	180	1890	1810	1500	400
470 A / H / S	1300	465	3320	3230	1255	150	180	2090	1915	2000	500
520 A / H / S	1350	475	3620	3430	1165	200	180	2040	2010	2000	500
570 A / H / S	1410	515	3760	3570	1305	200	250	2290	2150	2500	600
630 A / H Clamp-Design	1485	680	4250	3960	1395	200	250	2540	2440	3000	600
630 S Clamp-Design	1460	680	4225	3935	1360	200	250	2540	2410	3000	600
720 A / H Clamp-Design	1560	700	4600	4230	1345	200	250	2540	2595	3000	600
720 S Clamp-Design	1535	700	4575	4205	1320	200	250	2540	2570	3000	600
820 A / H Clamp-Design	1625	695	4730	4360	1475	200	250	2540	2720	3000	600
820 S Clamp-Design	1600	695	4705	4335	1450	200	250	2540	2700	3000	600
920 A / H Clamp-Design	1695	695	4860	4470	1605	300	250	2440	2850	3000	600
920 S Clamp-Design	1670	695	4835	4455	1580	300	250	2440	2820	3000	600

Type de presse	Cote N	Cote P	Cote R	Cote S	FB-hauteur
	mm	Standard mm	Standard mm	mm	
370 A / H / S	750	450	1860	760	1100 ±200
470 A / H / S	830	510	2040	840	1100 ±200
520 A / H / S	820	520	1980	780	1100 ±200
570 A / H / S	920	670	2290	880	1300 ±300
630 A / H Clamp-Design	1340	610	2460	1190	1300 ±300
630 S Clamp-Design	1340	610	2460	1190	1300 ±300
720 A / H Clamp-Design	1300	610	2460	1190	1300 ±300
720 S Clamp-Design	1300	610	2460	1190	1300 ±300
820 A / H Clamp-Design	1330	550	2490	1250	1300 ±300
820 S Clamp-Design	1330	550	2490	1250	1300 ±300
920 A / H Clamp-Design	1330	450	2450	1250	1300 ±300
920 S Clamp-Design	1330	450	2450	1250	1300 ±300

1) Extension de la hauteur de passage de 200 mm possible en option
2) Cote augmentée d'une demi-course avec l'axe Y télescopique en option
3) Bande transporteuse plus large possible en combinaison avec l'allongement de l'axe Z

CARACTÉRISTIQUES TECHNIQUES | MULTILIFT V 20

Axes principaux

Type de presse	Charge transportable[5]	Axe Z			Axe Y			Axe X		
		Course		Vitesse	Course		Vitesse	Course		Vitesse
		Standard	Rallongé*)		Standard	Rallongé*)		Standard	Rallongé*)	
	max. kg	mm	max. mm	max. mm/s	mm	max. mm	max. mm/s	mm	max. mm	max. mm/s
370 A / H / S	20 / 8[7]	1250	3000	3000	600	800	4000 / 3500[6] / 4500[7]	500	700	2000
470 A / H / S	20 / 8[7]	1500	3000	3000	600	1000	4000 / 3500[6] / 4500[7]	500	700	2000
520 A / H / S	20 / 8[7]	1500	3500	3000	800	1200	4000 / 3500[6] / 4500[7]	500	700	2000
570 A / H / S	20 / 8[7]	1750	3500	3000	800	1200	4000 / 3500[6] / 4500[7]	500	900	2000
630 A / H / S	20 / 8[7]	2000	4000	3000	1000	1400	4000 / 3500[6] / 4500[7]	700	900	2000
720 A / H / S	20 / 8[7]	2000	4000	3000	1200	1400	4000 / 3500[6] / 4500[7]	700	900	2000
820 A / H / S	20 / 8[7]	2000	4000	3000	1200	1400	4000 / 3500[6] / 4500[7]	700	900	2000
920 A / H / S	20 / 8[7]	2000	4000	3000	1200	1400	4000 / 3500[6] / 4500[7]	700	900	2000

Axes secondaires (axes de préhension)

Axe C pneumatique		Axe C servoélectrique*)		Axe B pneumatique*)		Axe B servoélectrique*)		Axe A servoélectrique*)	
Couple de rotation[8]	Poids	Couple de rotation	Poids	Couple de rotation[8]	Poids	Couple de rotation	Poids	Couple de rotation	Poids
Nm	kg	Nm	kg	Nm	kg	Nm	kg	Nm	kg
28	2,6	50	4,5	14	3,5	50	3,5	26	4,0

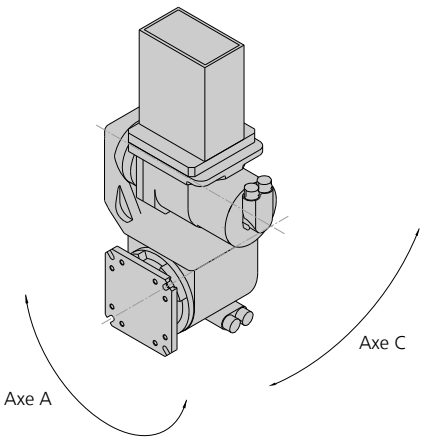

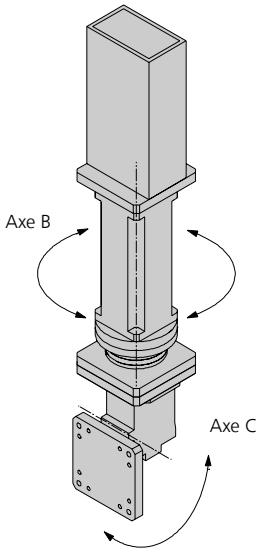

*) Option
5) Préhenseur + poids de la pièce + poids des axes secondaires (axes A, B et C)
6) Avec l'option de version télescopique
7) Avec l'option d'axe Y dynamique
8) À un niveau de pression de 6 bars

ÉQUIPEMENT | MULTILIFT V 20

La condition préalable à l'utilisation du MULTILIFT V SELECT à flèche 20 kg est d'avoir une ARBURG ALLROUNDER.

Axes

■ Axes principaux avec entraînement servoélectrique pour des mouvements simultanés et rapides avec une reproductibilité élevée
○ Dynamique accrue de l'axe Y pour des durées d'intervention encore plus courtes – la charge transportable est réduite à 8 kg
○ Axe Y en version télescopique pour une faible hauteur d'installation
■ Axe C à entraînement pneumatique pour pivoter les pièces finies
○ Axe C à entraînement servoélectrique pour basculer les pièces finies
○ Axe B à entraînement pneumatique pour le dépôt des pièces finies dans deux positions différentes
○ Axe B à entraînement servoélectrique pour le dépôt des pièces finies dans n'importe quelle position
○ Axe A à entraînement servoélectrique

Distributeurs pneumatiques pour préhenseur

■ Distributeur pneumatique pour la commande des fonctions de préhension, comme par exemple les préhenseurs, les pinces, les cylindres, les unités de course et de rotation (voir information complémentaire) :
- 1 à position centrale bloquée (5/3)
○ Distributeurs pneumatiques supplémentaires (17 au maximum) combinables au choix dans les versions suivantes (voir information complémentaire) :
-à position centrale bloquée (5/3)
- à position centrale ventilée (5/3)
- à rappel par ressort (2 x 3/2)
■ Tous les distributeurs pneumatiques sont raccordés par accouplements à fermeture rapide sur la fixation de la main de préhension

Dispositif à vide pour préhenseur

■ Dispositif à vide (principe Venturi) pour la manipulation des pièces à l'aide de ventouses
○ Dispositifs à vide supplémentaires (7 maximum)
■ Dispositifs à vide tous raccordés par flexible près du préhenseur. Interrupteur à vide inclus pour la surveillance des pièces
■ Fonction de soufflage pour un transfert sûr des pièces
■ Fonction d'économie d'air

Détendeur pneumatique

■ Réducteur de pression avec filtre réglable manuellement pour l'ajustement du niveau de pression
○ Surveillance du niveau de pression
■ Fonction électrique de marche / arrêt
■ Distributeur de mise en pression progressive pour un démarrage sûr
■ Distributeur pour l'alimentation d'autres consommateurs

Commande

■ Programmation du cycle à l'aide de symboles via SELOGICA. Fonction Teach-In pour une programmation très facile du cycle
■ Accès à la page écran par touches de fonctions et d'accès direct
■ Affichage des phases de cycle sur diagramme de séquence
■ Système de robot déplaçable pas à pas, de manière analogue au déroulement du cycle
■ Trois vitesses sélectionnables en mode de fonctionnement de la machine pour une programmation rapide et sûre. Les axes peuvent être déplacés soit en continu, soit en pas à pas (0,1 mm, 1 mm ou 10 mm)
■ Sous-processus programmables pour un tri fiable des échantillons, des pièces défectueuses et des carottes
■ Jeu de données du système de robot intégré au jeu de données de la presse à injecter
○ Déplacement synchrone du système de robot avec mouvement d'éjecteur et d'ouverture de moule
■ Interface entre le système de robot et la presse à injecter
■ Interface pour clavier PC
○ Pupitre de commande mobile ARBURG Mobile SELOGICA (AMS) pour une utilisation simple et flexible

Entrées/sorties pour préhenseur

■ Interface avec 8 entrées librement programmables pour l'interrogation des capteurs de fonctions du préhenseur. Toutes les entrées sont raccordées sur une prise, y compris fiche mâle
○ Interfaces supplémentaires (3 maximum) pour l'interrogation de 8, 16 ou 24 autres capteurs
■ Sorties librement programmables pour la commande des distributeurs pneumatiques de fonctions du préhenseur. Toutes les sorties sont raccordées directement aux distributeurs

Entrées/sorties pour périphériques

■ Interface (24V DC) dotée de 4 entrées et sorties librement programmables pour périphériques. Raccordée sur une prise 42 pôles au MULTILIFT, y compris fiche mâle
○ Interface supplémentaire (24 V CC) dotée de 4 entrées et sorties librement programmables. Raccordée sur une prise 42 pôles au MULTILIFT, y compris fiche mâle
○ Interface supplémentaire (24 V CC) dotée de 16 ou 32 entrées et sorties librement programmables. Raccordée sur une prise 72 pôles au MULTILIFT, y compris fiche mâle

Dispositifs de protection

○ Équipement électrique pour protéger une porte de l'enceinte de protection selon EUROMAP 73, avec les éléments suivants :
- 2 boutons d'arrêt d'urgence
- 1 touche de validation
- 3 interrupteurs pour porte
○ Équipement électrique pour la sécurisation d'une seconde porte
○ Dispositif de sécurité en polycarbonate transparent pour capot de protection du système de robot
○ Dispositif de sécurité en grillage pour capot de protection du système de robot

Autres options

○ Bande transporteuse pour le dépôt des pièces, interface comprise, avec possibilité d'une touche pour vider la bande transporteuse

---

Information complémentaire

- Distributeur pneumatique 5/3 à position centrale bloquée pour fonctions du préhenseur, dont la position doit être maintenue si l'électrovanne n'est pas activée, comme par exemple quand la porte de protection est ouverte, en cas d'arrêt d'urgence
- Distributeur pneumatique 5/3 à position centrale ventilée pour fonctions du préhenseur, qui doivent être actionnées sans pression si l'électrovanne n'est pas activée, pour garantir par exemple un retrait en douceur des pièces par des éjecteurs côté presse
- Distributeur pneumatique 2 x 3/2 à rappel par ressort pour fonctions de préhension avec position rappelée par ressort, comme par exemple dans le cas de pinces pour carottes ou cylindres pneumatiques à simple effet

■ Machine de base
○ Option

ADAPTATIONS DU PRÉHENSEUR | MULTILIFT V 20

Brochage de l'interface X001 entrées du préhenseur S 5001 - S 5008					
Broche n°	**Fonction**	**Désignation**	**Broche n°**	**Fonction**	**Désignation**
1	S 5001	Entrée du préhenseur 1	**14**	S 5005	Entrée du préhenseur 5
2	+ 24 V		**15**	+ 24 V	
3	GND		**16**	GND	
4	S 5002	Entrée du préhenseur 2	**17**	S 5006	Entrée du préhenseur 6
5	+ 24 V		**18**	+ 24 V	
6	GND		**19**	GND	
7	S 5003	Entrée du préhenseur 3	**20**	S 5007	Entrée du préhenseur 7
8	+ 24 V		**21**	+ 24 V	
9	GND		**22**	GND	
10	S 5004	Entrée du préhenseur 4	**23**	S 5008	Entrée du préhenseur 8
11	+ 24 V		**24**	+ 24 V	
12	GND		**25**	GND	
13	PE				

Détail E, bride du préhenseur

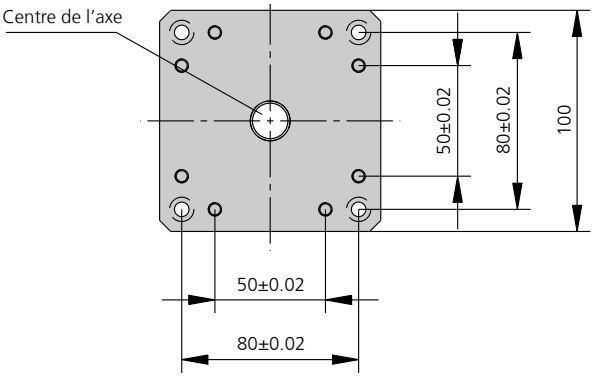

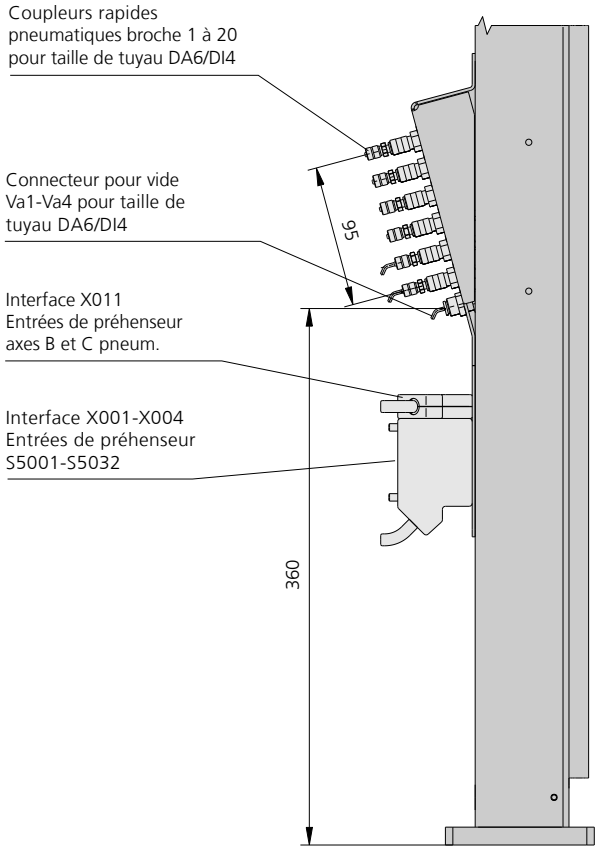

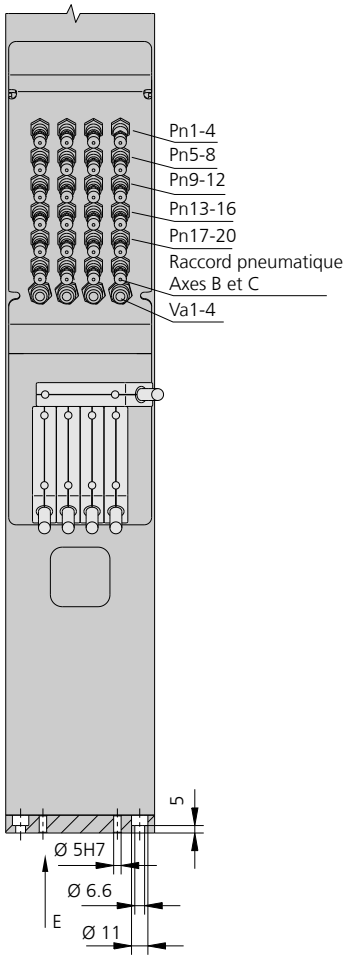

AXES SECONDAIRES | MULTILIFT V 20

Brochage interface X011 entrées préhenseur axes secondaires pneumatiques					
Broche n°	**Fonction**	**Désignation**	**Broche n°**	**Fonction**	**Désignation**
1	S 5562		**10**	S 5574	
2	+ 24 V	A +	**11**	+ 24 V	B -
3	GND		**12**	GND	
4	S 5572		**14**	S 5582	
5	+ 24 V	A -	**15**	+ 24 V	C +
6	GND		**16**	GND	
7	S 5564		**17**	S 5592	
8	+ 24 V	B +	**18**	+ 24 V	C -
9	GND		**19**	GND	

Axe A (servoélectrique)

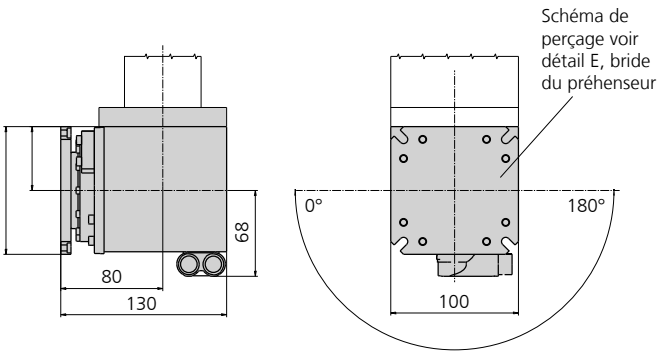

Axe C (pneumatique)

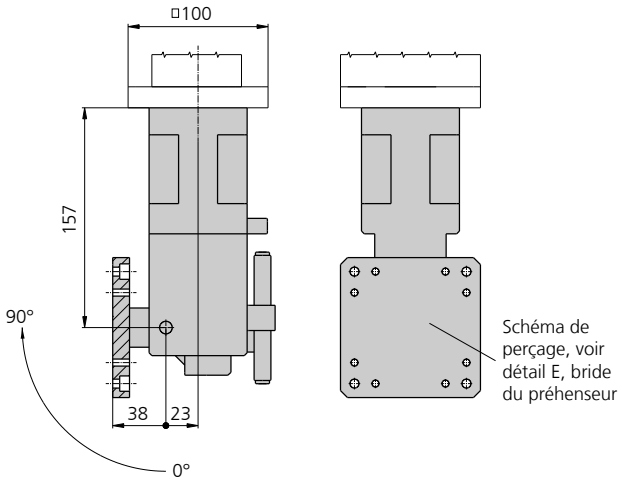

Axe C (servoélectrique)

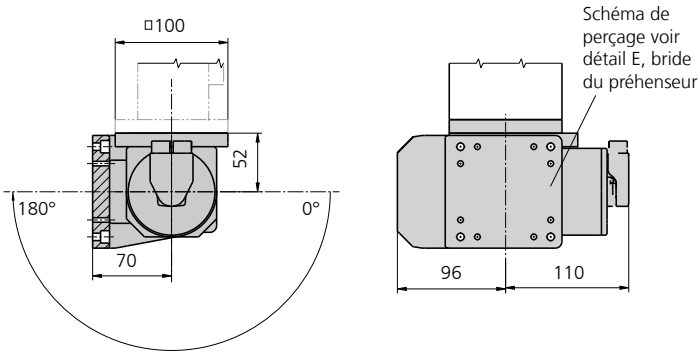

MULTILIFT V 20

Axe B (pneumatique)

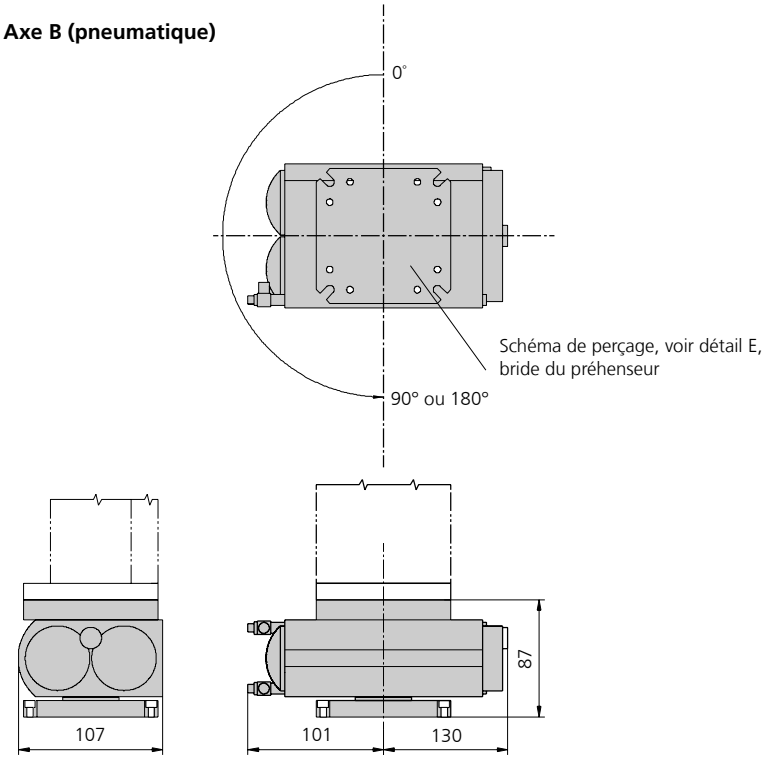

Axe B (servoélectrique)

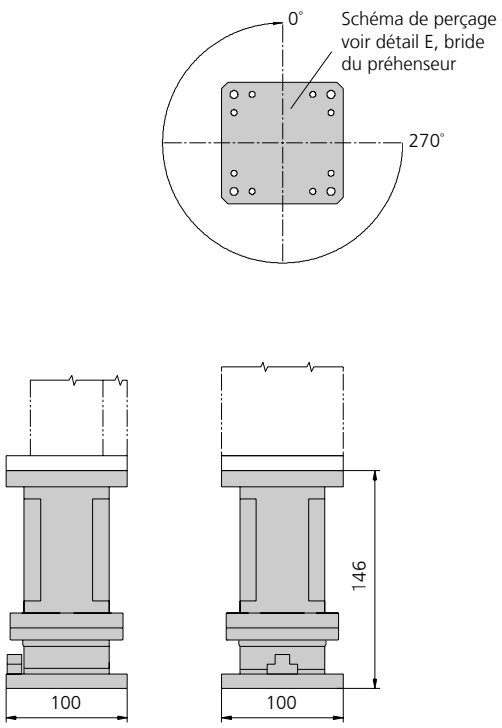

ARBURG GmbH + Co KG
Arthur-Hehl-Strasse
72290 Lossburg
Tel.: +49 7446 33-0
www.arburg.com
contact@arburg.com

682311_FR_092022 · Sous réserve de modifications

© 2022 ARBURG GmbH + Co KG | Toutes les indications et informations techniques ont été recueillies avec le plus grand soin. Nous ne pouvons toutefois pas garantir leur exactitude de manière absolue. Certaines illustrations et informations peuvent être légèrement différentes de l'état de livraison réel de la machine. La mise en place et l'utilisation de la machine doivent être effectuées conformément au mode d'emploi correspondant.