GAMMA DI PRODOTTI

Lavorazione efficiente delle materie plastiche "Made by ARBURG"

ARBURG

LA VOSTRA GUIDA

Tecnologia, know-how e servizio assistenza: per i clienti diamo sempre il meglio!

Il nostro obiettivo? Supportarvi come partner per le tecnologie e i sistemi, sotto ogni punto di vista, dallo stampaggio a iniezione alla produzione additiva industriale, dalle singole presse agli impianti “chiavi in mano” altamente automatizzati, dal controllo dei processi o dalla gestione digitale dei dati fino al cloud. Non ha importanza in quale settore o con quale processo lavoriate oppure quali pezzi desideriate produrre e in che quantità. Caratterizzato da un’elevata modularità, il nostro portafoglio di prodotti include soluzioni in grado di soddisfare ogni esigenza. Facciamo il nostro meglio per garantire una lavorazione efficiente delle materie plastiche, a vantaggio dei clienti.

WIR SIND DA.

Ampia gamma di prodotti, che include presse con forza di chiusura da 125 a 6.500 kN

IL RIFERIMENTO PER LO STAMPAGGIO A INIEZIONE: PRESSE ALLROUNDER

// Perché un'azienda dovrebbe scegliere di affidarsi a una pressa ALLROUNDER? Semplice: perché si tratta di una delle soluzioni più efficienti attualmente disponibili sul mercato per quanto riguarda la tecnologia di stampaggio a iniezione. Dalle presse più piccole a quelle grandi,dalla struttura normale a quella verticale, dalla variazione di potenza ai cicli veloci, dai modelli entry-level standardizzati alle presse personalizzate in base al processo da eseguire, il nostro portafoglio di prodotti soddisfa in modo mirato le esigenze dei clienti. Spetta a voi scegliere! \\

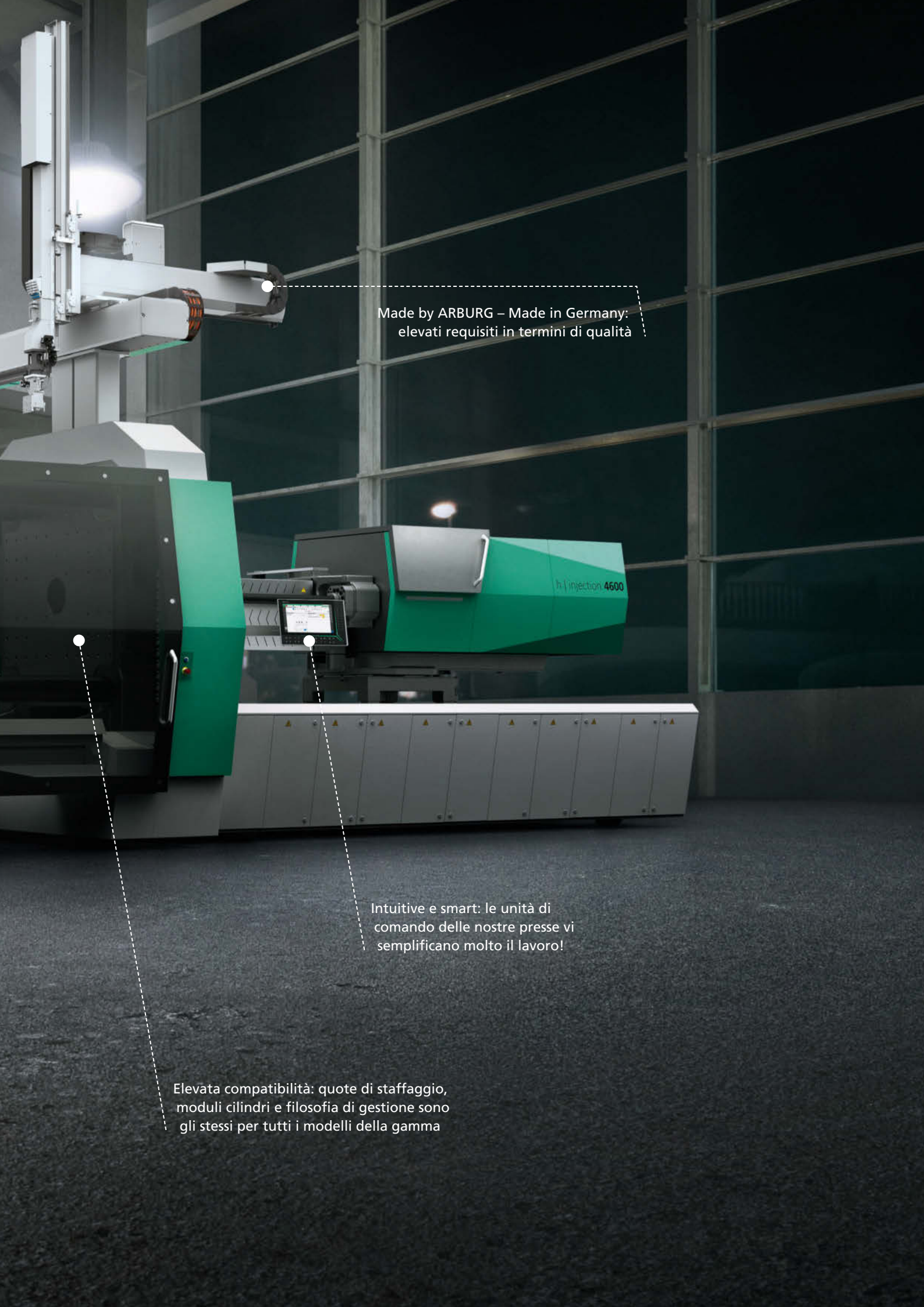
Made by ARBURG – Made in Germany:
elevati requisiti in termini di qualità
Intuitive e smart: le unità di
comando delle nostre presse vi
semplificano molto il lavoro!
Elevata compatibilità: quote di staffaggio,
moduli cilindri e filosofia di gestione sono
gli stessi per tutti i modelli della gamma

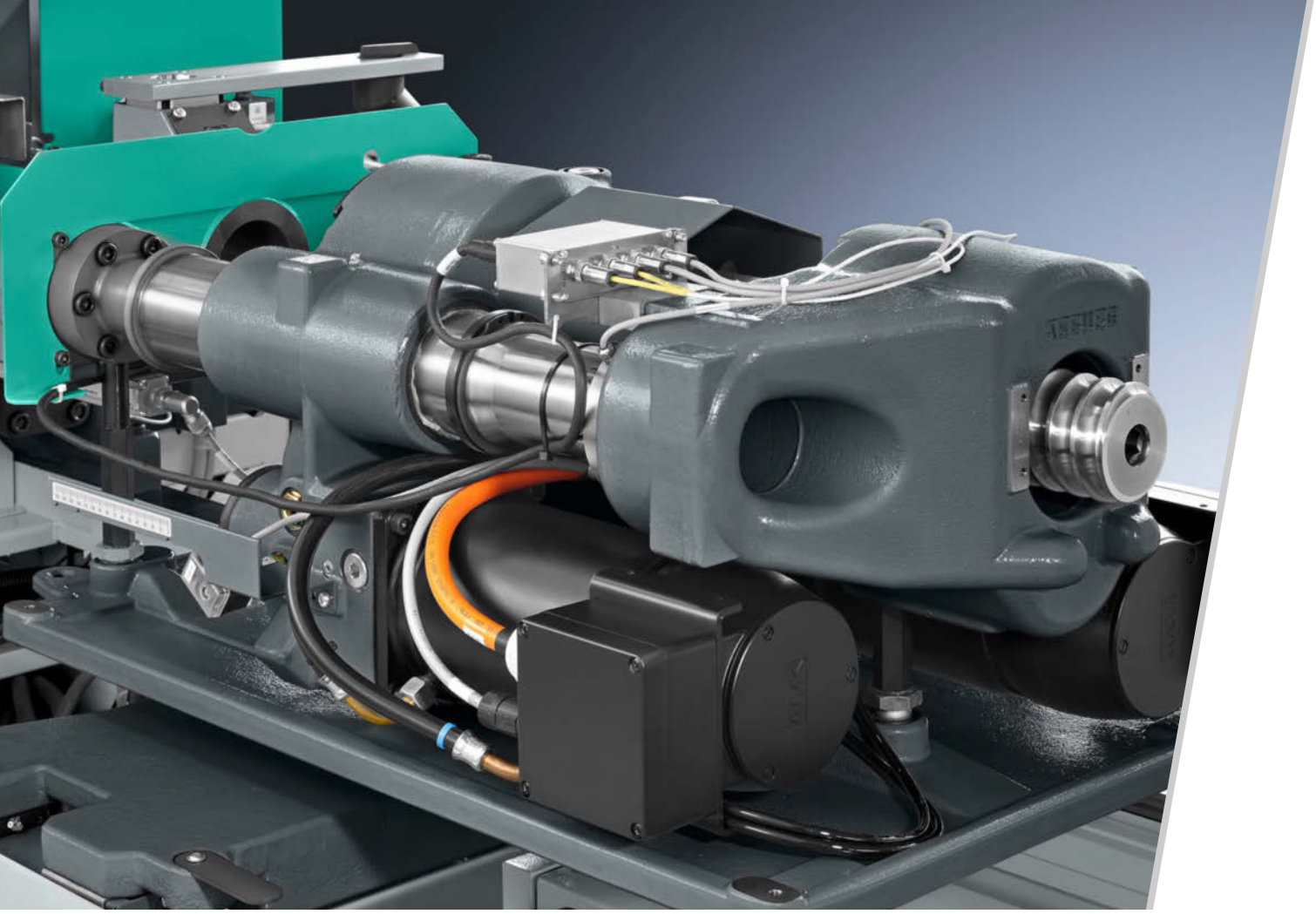

ORIENTAMENTO AI PROFITTI: ALLROUNDER ELETTRICHE

// Potenti ed economicamente vantaggiose: le nostre macchine elettriche dalla configurazione perfettamente concordata sono adatte a qualsiasi applicazione. La GOLDEN ELECTRIC è il nostro modello base standardizzato a un prezzo eccezionale. Per requisiti di dotazione più elevati e per operazioni di produzione più complesse, le nostre ALLDRIVE vi offrono le caratteristiche di cui avete bisogno. Scegliete la vostra ALLROUNDER elettrica da una delle offerte più ampie del settore. \\

/ i / Per ulteriori informazioni,
vedere il prospetto ALLROUNDER elettriche

Velocità

Nelle GOLDEN ELECTRIC e nelle ALLDRIVE le operazioni di iniezione, dosaggio e apertura/chiusura stampo vengono eseguite come standard mediante azionamento servoelettrico – e sempre in modo totalmente indipendente. Forti accelerazioni, elevate velocità e movimenti sincroni consentono cicli rapidi.

Precisione

Gli ingranaggi dei mandrini ad azione diretta garantiscono la rigidità meccanica degli azionamenti e movimenti dinamici. L'estrema precisione di posizionamento dei comandi servoelettrici assicura invece elevati livelli di riproducibilità e di qualità dei pezzi.

Emissioni ridotte al minimo

Gli azionamenti raffreddati a liquido funzionano in modo particolarmente silenzioso e senza turbolenze d'aria, riducendo le radiazioni nell'ambiente. Gli azionamenti chiusi e i sistemi spindle evitano la formazione di polvere dovuta all'abrasione, requisito fondamentale per l'impiego negli ambienti di produzione sterili.

Efficienza energetica

Il gruppo di chiusura a ginocchiera, l'alto rendimento degli azionamenti servoelettrici e il recupero dell'energia in rete durante la fase di frenata rappresentano la base per un'elevata efficienza energetica. Questi elementi consentono infatti di ridurre il fabbisogno di energia fino al 50%.

Valore

L'elevata affidabilità delle presse con dispersioni minime nell'ambito del processo è possibile grazie a una serie di accorgimenti tecnici, tra cui il circuito di raffreddamento chiuso dei motori e dei convertitori, per cicli rapidi e lunghe fasi di post-pressione.

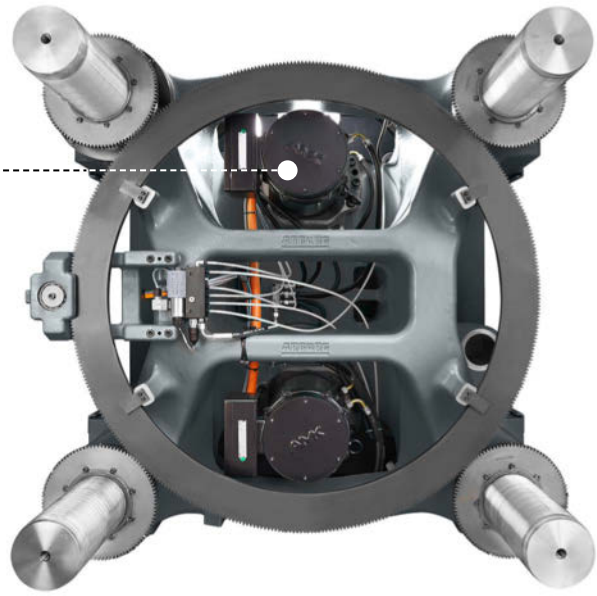

Tecnologia avanzata senza compromessi: motori servoelettrici raffreddati a liquido

RISPARMIO DI ENERGIA
fino al
50 %
rispetto aglistandard idraulici

Distanza tra le colonne:	**270 - 1120 mm**
Forza di chiusura:	**350 - 6.500 kN**
Unità di iniezione:	**5 - 2100**

ALLROUNDER 1120 H: la nostra ammiraglia, caratterizzata da un design elegante e altamente funzionale, esteso anche ad altre presse della gamma

Distanza tra le colonne:	**270 - 1120 mm**
Forza di chiusura:	**350 - 6.500 kN**
Unità di iniezione:	**70 - 7000**

ELEVATE PRESTAZIONI: ALLROUNDER IBRIDE

// Per produrre in serie particolari tecnici secondo un approccio orientato alle prestazioni, le ALLROUNDER ibride sono la soluzione migliore. La serie HIDRIVE riunisce il meglio della gamma modulare di prodotti ARBURG, offrendo soluzioni che combinano la velocità e la precisione dell'azionamento elettrico con la forza e la dinamica delle funzionalità idrauliche. Il risultato è una produzione efficiente all'insegna dell'affidabilità e del risparmio energetico, giorno per giorno, 24 ore su 24. \\

Per ulteriori informazioni,
vedere il prospetto ALLROUNDER ibride

CON LE NOSTRE SOLUZIONI MODULARI, BASTA DAVVERO POCO PER RIDURRE I COSTI UNITARI.

Prestazioni di produzione

Le presse ALLROUNDER ibride sono state progettate con l'intento di garantire elevate prestazioni sul fronte della produzione, combinando i gruppi di chiusura servoelettrici delle ALLROUNDER A e unità di iniezione di grandi dimensioni con la tecnologia ad accumulatore idraulico. Tutti gli assi di movimento funzionano in modo totalmente indipendente l'uno dall'altro.

Ottimizzazione energetica

Gli azionamenti servoelettrici per il movimento dello stampo e il dosaggio, così come il recupero dell'energia in rete durante la fase di frenata, rappresentano la base per un'elevata efficienza energetica. In più c'è l'azionamento idraulico, che funziona con una pompa adeguatamente dimensionata a livello di potenza e un motore elettrico di classe IE3.

Riduzione del tempo ciclo

I movimenti di traslazione sincroni, insieme ai tempi di funzionamento a vuoto estremamente brevi dei gruppi di chiusura servoelettrici, assicurano cicli rapidi. A ciò si aggiungono i vantaggi offerti dagli allestimenti speciali, come ad esempio l'iniezione simultanea durante il movimento di chiusura dello stampo (la cosiddetta "injection on the fly") o il dosaggio esteso all'intero ciclo.

Dinamica

Oltre alla ginocchiera servoelettrica, anche la tecnologia ad accumulatore idraulico contribuisce alla riduzione dei tempi ciclo. In questo modo è possibile realizzare elevati volumi di iniezione secondo un approccio dinamico. Allo stesso tempo aXwControl ScrewPilot assicura un'iniezione riproducibile e quindi un'elevata qualità del pezzo.

Redditività

Le ALLROUNDER ibride si basano su una tecnologia collaudata che consente di produrre in modo efficiente, garantendo la massima disponibilità. Alcuni accorgimenti tecnici, inoltre, riducono al minimo i tempi di allestimento e manutenzione, per una maggiore produttività giornaliera.

Tempi di funzionamento a vuoto fino a

2 s

PIÙ BREVI RISPETTO

AGLI STANDARD IDRAULIC

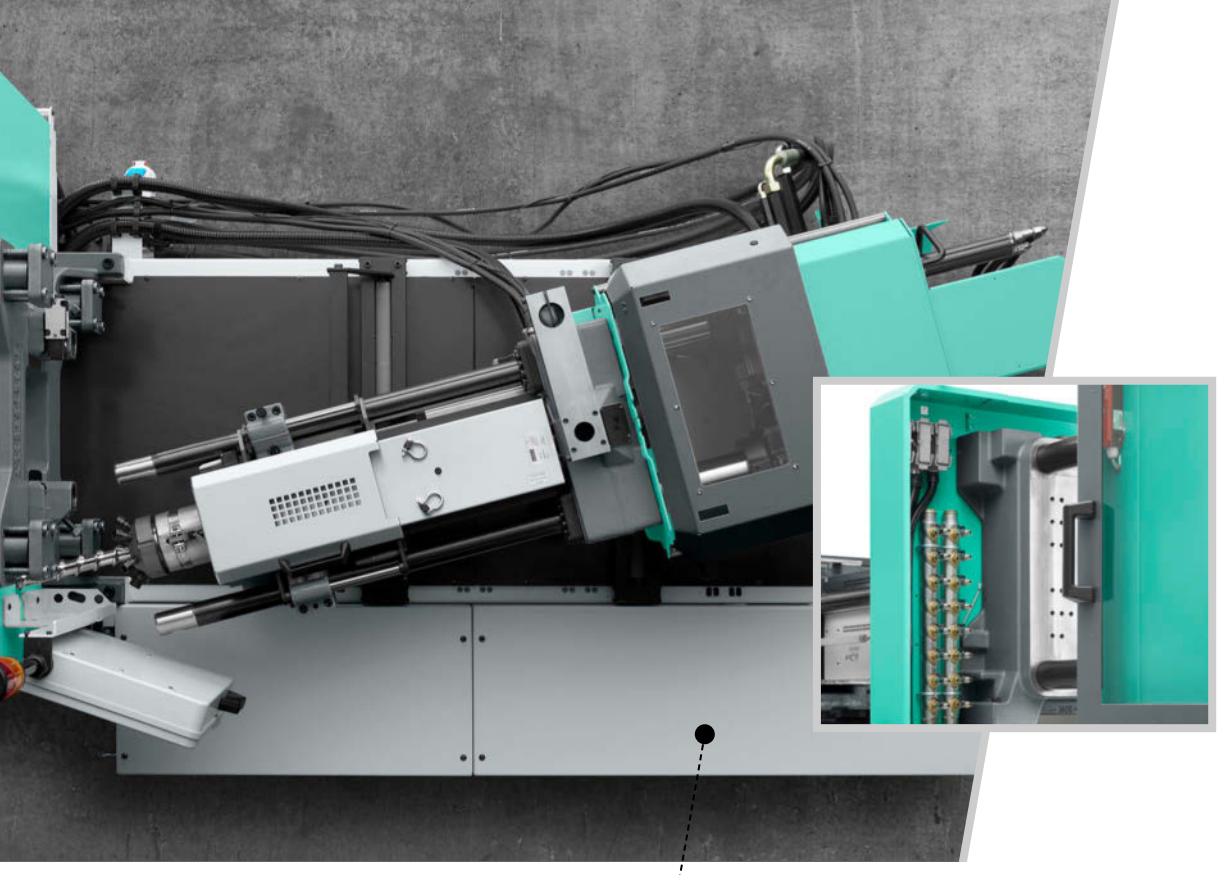

Progettata nei minimi dettagli, la tecnologia ARBURG consente di lavorare in modo libero ed efficiente

ESEMPLARI: ALLROUNDER IDRAULICHE

// Una tecnica di stampaggio a iniezione affidabile e comprovata "Made by ARBURG - Made in Germany" è alla base delle nostre presse idrauliche. Principio ALLROUNDER, sistema a pistone differenziale o ScrewPilot: dal 1961 stabiliamo degli standard. L'offerta spazia dal modello base a un prezzo conveniente GOLDEN EDITION fino ai modelli flessibili personalizzabili ALLROUNDER S. La nostra esecuzione modulare vi offre soluzioni ottimizzate per i processi con bassi costi di esercizio per la più grande varietà di applicazioni possibili. Diteci semplicemente di cosa avete bisogno: c'è una ALLROUNDER per ogni esigenza! \\

Distanza tra le colonne:	**170 - 920 mm**
Forza di chiusura:	**125 - 5.000 kN**
Unità di iniezione:	**30 - 4600**

/ i / Per ulteriori informazioni, vedere il prospetto ALLROUNDER idrauliche

Molteplici applicazioni

Il layout delle presse ARBURG è particolarmente flessibile e si adatta perfettamente ai processi di stampaggio a iniezione più conosciuti. A tale riguardo, ARBURG offre un'ampia scelta di allestimenti e possibili configurazioni. Le presse ALLROUNDER S, ad esempio, possono:

- Eseguire la sovrainiezione degli inserti mediante un gruppo di chiusura orientabile (principio ALLROUNDER).
- Lavorare con unità di iniezione intercambiabili nel piano di separazione.
- Riempire lo stampo in modo lineare mediante un'unità di iniezione traslabile in orizzontale (principio VARIO).

Personalizzazione

Le prestazioni della tecnologia di azionamento possono essere adattate in base alle esigenze. Grazie a più versioni del sistema idraulico e a vari livelli di ampliamento elettrico, è possibile aumentare l'efficienza energetica, la precisione e la velocità - proprio come richiesto dall'applicazione.

Rapporto costi/efficienza

La GOLDEN EDITION è la pressa idraulica entry-level di ARBURG. La ricetta del suo successo? Tecnologie collaudate di alta qualità, standardizzate e senza compromessi, il tutto a un prezzo davvero competitivo, come dimostrato dalla tecnologia con circuito a due pompe fornita di serie.

Riproducibilità

Un'iniezione regolata assicura una qualità dei pezzi sempre alta. In questo modo, l'unico aXw Control ScrewPilot consente di raggiungere elevati livelli di dinamica e di riproducibilità nell'iniezione, paragonabili in tutto e per tutto a quelli delle presse elettriche.

Affidabilità

Massima disponibilità della pressa e lunga durata nel tempo: questo è ARBURG. A ciò si aggiungono altri accorgimenti tecnici ampiamente collaudati, come ad esempio il cambio olio a risparmio energetico tramite il sistema a pistoni differenziali del gruppo di chiusura o la verniciatura a polvere resistente ai graffi dei componenti della pressa.

RIEMPIMENTO DELLO STAMPO

RIPRODUCIBILE

con il nostro ScrewPilot – è possibile ridurre notevolmente le variazioni del peso della stampata

SEMPLICEMENTE PRATICHE: ALLROUNDER VERTICALI

// Una cosa è certa: anche le ALLROUNDER verticali offrono un'elevata efficienza a livello pratico. Per questo motivo devono essere affidabili e precise, oltre a garantire processi sicuri. Ma ciò che conta di più è l'ergonomia. Solo così uomo e macchina possono interagire in perfetta sintonia. Progettata specificamente per la sovrainiezione di inserti, l'ampia gamma di presse verticali ARBURG racchiude tutte le funzionalità necessarie per questo tipo di applicazione in base alle singole esigenze. \\

Sistema verticale a spazio aperto delle ALLROUNDER V per l'alimentazione sia automatizzata che manuale dei pezzi

Alimentazione automatizzata dei pezzi: le presse con tavola rotante assicurano un'elevata produttività

Ideali per le operazioni manuali: le tavole ad altezza ridotta delle nostre ALLROUNDER verticali

/i/ Per ulteriori informazioni, vedere il prospetto ALLROUNDER verticali

Ergonomia

Per sovrastampare gli inserti secondo un approccio efficiente occorre organizzare i processi di lavoro manuali nel modo più semplice possibile e risparmiando tempo. Proprio a questo mira il sistema verticale a spazio libero delle presse ALLROUNDER V, per un accesso senza impedimenti allo stampo in fase di inserimento e rimozione degli articoli da lavorare.

Affidabilità dei processi

Elevata qualità dei pezzi di fusione e iniezione: lo speciale aXw Control ScrewPilot consente un'iniezione riproducibile con risultati paragonabili a quelli delle presse elettriche. Le tavole rotanti ad azionamento servoelettrico delle presse ALLROUNDER V e T lavorano con precisione e velocità, garantendo anche risparmio energetico.

Orientamento all'applicazione

Qualsiasi sia il processo da svolgere, ARBURG offre sempre la tecnologia più adatta grazie a:

- Ampia scelta a livello di tipologie costruttive, grandezze e unità di iniezione
- Disposizione delle unità di iniezione sia in verticale che in orizzontale
- Dotazioni specifiche per l'applicazione (ad esempio per la lavorazione del silicone)

Minore ingombro

La pressa ALLROUNDER V, in particolare, si contraddistingue per la sua struttura compatta e per l'ingombro ridotto, che ne consente l'installazione anche negli ambienti di produzione più ristretti e permette numerose possibilità di configurazione.

Automazione

Tempi ciclo più brevi ed elevata produttività sono garantiti da tavole rotanti e traslanti che consentono di eseguire contemporaneamente l'inserimento e il prelievo durante il processo di stampaggio a iniezione. Numerose opzioni di configurazione semplificano l'integrazione delle presse anche negli impianti "chiavi in mano".

Vari sistemi di chiusura	
Forza di chiusura:	**125 - 4.000 kN**
Unità di iniezione:	**30 - 2100**

Altri parametri speciali e unità di iniezione su richiesta.

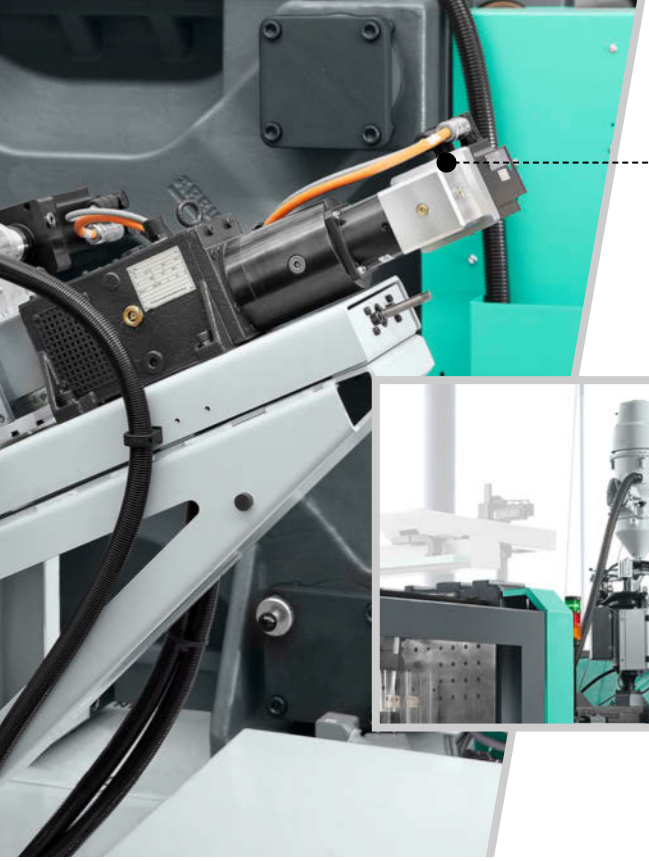

Coordinamento perfetto: modalità costruttiva a struttura leggera per la compoundazione diretta di fibre lunghe o processo espandente con ProFoam

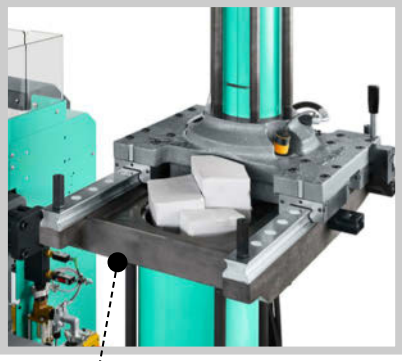

Adattamento al materiale in uso: lavorazione di gomma siliconica solida (HTV) o poliestere umido (BMC) mediante dispositivo di carica INJESTER

DOTAZIONE SUPPLEMENTARE PERFETTAMENTE COMPATIBILE

// Per le ALLROUNDER sono disponibili allestimenti supplementari altamente flessibili, con i quali è possibile personalizzare la pressa in base ai requisiti specifici della produzione e al processo di stampaggio a iniezione. Modularità, semplicità di comando e integrazione totale sono aspetti per noi assolutamente imprescindibili. Lo stesso vale per la consulenza tecnico-applicativa. Il nostro impegno? Assecondare ogni richiesta dei clienti affinché possano produrre in modo efficiente. \\

Consulenza a 360°

- Consulenza per presse e tecnologie di processo
- Supporto per la configurazione dei pezzi stampati e degli stampi
- Supporto per l'esecuzione di prove e test

/ i / Per ulteriori informazioni, vedere il prospetto Competenze applicative e il prospetto THERMOLIFT

DAL PUNTO DI VISTA TECNICO-PROCEDURALE, CON ARBURG TUTTO È POSSIBILE.

Competenza a livello applicativo

Con il suo vasto know-how riguardante tutti gli aspetti dello stampaggio a iniezione e l'ampia gamma di allestimenti aggiuntivi speciali, ARBURG è in grado di offrire ai clienti la soluzione più adatta alle loro esigenze, che si tratti di:

- Stampaggio a iniezione di multicomponente
- Stampaggio a iniezione di siliconi, elastomeri, termoindurenti e polvere di metallo o di ceramica
- Stampaggio a iniezione di componenti in struttura leggera tramite processo espandente, compoundazione diretta di fibre lunghe (FDC) o compositi termoplastici
- Applicazioni in camera bianca
- Microstampaggio a iniezione
- Iniettocompressione
- Sovrainiezione di inserti

Periferiche e accessori

L'ampliamento delle presse ALLROUNDER non si limita certo alla tecnologia di processo. Anche per quanto riguarda le periferiche e gli accessori, ARBURG offre interessanti possibilità all'insegna dell'efficienza:

- Essiccatore e alimentatore di granulato THERMOLIFT: sistema compatto in grado di alimentare due presse ALLROUNDER contemporaneamente.
- Unità di svitamento per l'estrazione precisa delle filettature interne ed esterne nei pezzi stampati (disponibile in diverse versioni).
- Sistemi di staffaggio rapido per una sostituzione dello stampo semplice, rapida e sicura.

Integrazione: ARBURG automatizza tutte le fasi di lavoro a monte e a valle previste nell'ambito del processo di stampaggio a iniezione

ARBURG COME IMPRESA GENERALE

// Pressa, sistema robot, periferica, controllo dei processi e gestione dei dati: con ARBURG non sarete voi a dover pensare alla pianificazione e all'implementazione delle operazioni produttive più complesse, ma noi in quanto vostro unico interlocutore. Dopo l'ordine, vi verrà comunicata una scadenza per la consegna del progetto. Come partner per la tecnologia e i sistemi, tutti gli aspetti del progetto saranno di nostra competenza. In questo modo voi potete concentrarvi su ciò che conta davvero: i vostri clienti. \\

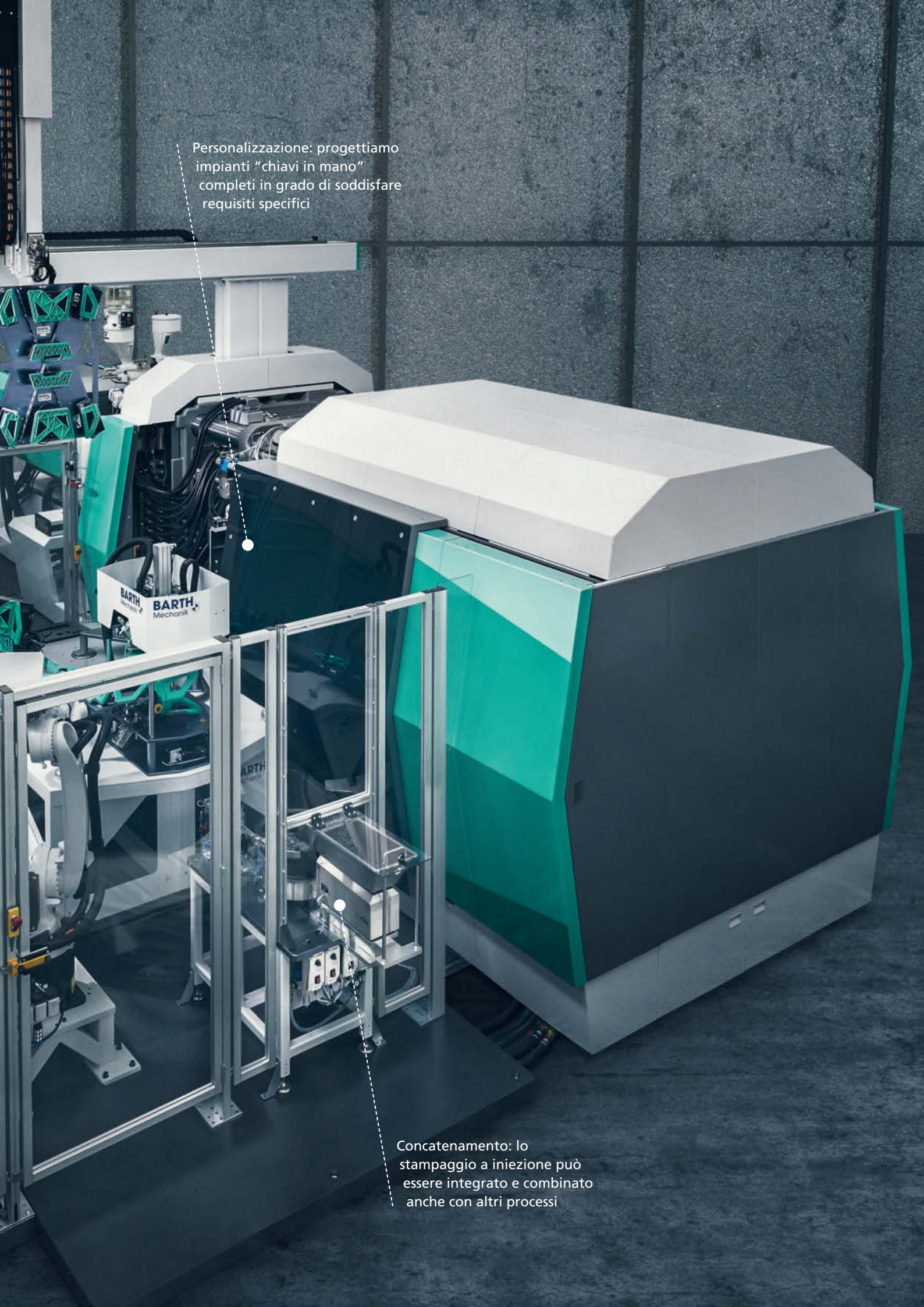
Personalizzazione: progettiamo impianti “chiavi in mano” completi in grado di soddisfare requisiti specifici
BARTH Mechanik
Concatenamento: lo stampaggio a iniezione può essere integrato e combinato anche con altri processi

VERSO NUOVE POSSIBILITÀ CON I SISTEMI ROBOT

// Produttività e affidabilità: ecco ciò che conta. Per questo le presse ALLROUNDER e i sistemi robot ARBURG lavorano in perfetta sinergia sulla base di esigenze specifiche, in modo preciso, rapido e sicuro, con soluzioni complete integrate al 100% che consentono di iniziare subito a produrre. ARBURG rende tutto possibile, con un ampia gamma di prodotti e un elevato livello di integrazione, grazie al quale è possibile gestire i cicli in modo centralizzato e perfettamente sincronizzato. Solo così la tecnologia robotica diventa ancora più efficiente e conveniente. \\

/ i / Per ulteriori informazioni, vedere il prospetto Sistemi robot

Vari sistemi robot	
Peso di movimentazione:	**1 - 120 kg**

Il principio Plug and Work

Un sistema rapidamente pronto alla produzione in una configurazione a ingombro ridotto: stiamo parlando della combinazione tra pressa ALLROUNDER e robot, la quale forma un'unità di produzione altamente funzionale con certificazione CE. In qualità di impresa generale, ARBURG garantisce interfacce e tecnologie di sicurezza perfettamente integrate tra loro a livello sia meccanico che elettrico.

Flessibilità

Coordinare perfettamente la tecnologia robot in base alle singole operazioni di movimentazione? Certo che è possibile! La gamma di prodotti ARBURG spazia dai semplici prendimaterozza ai versatili robot lineari, passando per sistemi multifunzionali a più assi. Non mancano poi moduli e versioni speciali, con molteplici possibilità di configurazione orientate alla pratica per quanto riguarda dimensioni, assi, azionamento degli assi e relativa lunghezza. ARBURG offre anche numerose interfacce per la tecnologia alla base di periferiche e mani di presa. Più flessibile di così non si può!

Redditività

Qualità elevata e prestazioni superiori: queste sono le premesse anche per quanto riguarda i nostri sistemi robot. Oltre a richiedere poca manutenzione, l'affidabile tecnologia ARBURG assicura una lunga durata di esercizio e un'operatività continua. Un'ampia integrazione semplifica l'allestimento e riduce i tempi di intervento.

Facilità d'uso

Come per le ALLROUNDER, anche i sistemi robot possono essere allestiti tramite la programmazione del ciclo tipica di ARBURG. Lo scambio dei segnali avviene per mezzo di un'interfaccia EUROMAP e delle sue funzionalità. Ciò comporta una serie di pratici vantaggi per i clienti:

- Singolo set di dati (nessun adattamento)
- Controllo sincrono dei processi per tempi ciclo brevi
- Funzioni di assistenza per un allestimento semplice e un avviamento rapido
- Meno formazione e modalità di lavoro invariate

100.000.000 KILOMETRI percorsi ogni anno dai sistemi robot ARBURG

Perfettamente compatibile: il sistema di gestione unitario richiede meno formazione e semplifica l'allestimento

PROGETTI “CHIAVI IN MANO” PERSONALIZZATI

// Vorreste creare valore aggiunto in relazione al vostro processo di stampaggio a iniezione? ARBURG offre un ampio ventaglio di conoscenze in materia di automazione e integrazione, anche in caso di operazioni particolarmente complesse. Ogni anno entrano in funzione centinaia di impianti “chiavi in mano” personalizzati, realizzati in tutto e per tutto da ARBURG -dalla configurazione all’ottimizzazione dei tempi ciclo. Dovrete solo dirci per quale applicazione produttiva intendete utilizzare l’impianto: penseremo noi a tutto il resto, ovviamente in maniera professionale ed efficiente, in perfetto stile ARBURG. \\

Molteplici possibilità: automazione delle fasi operative per l’aumento dell’efficienza produttiva

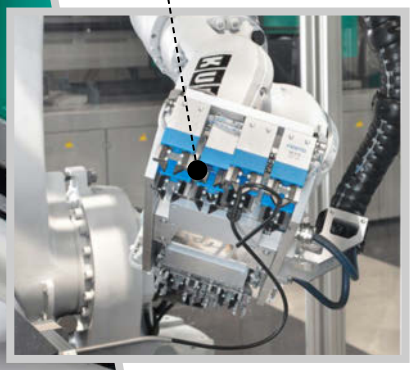

Lavoro di squadra per un coordinamento perfetto dei singoli progetti

/ i / Per ulteriori informazioni, vedere il prospetto Progetti “chiavi in mano”

LE NOSTRE COMPETENZE SONO IL VOSTRO VALORE AGGIUNTO.

Pacchetto “senza pensieri”

Quando si tratta di integrare fasi di lavoro a monte o a valle dello stampaggio a iniezione, ecco che entrano in gioco gli esperti delle soluzioni chiavi in mano. Da questo punto di vista, ARBURG è in grado di gestire ogni aspetto, assumendosene la piena responsabilità, che si tratti di mettere a punto una configurazione personalizzata, definire le interfacce oppure coordinare e controllare il progetto - dall’acquisto alla messa in esercizio. Il pacchetto “senza pensieri” si aggiunge all’offerta di assistenza. Anche in questo caso ARBURG funge da partner di riferimento: un unico interlocutore che si occupa di tutto.

Gestione completa del progetto

Grazie a un lavoro di squadra interdisciplinare dove ogni gruppo propone la sua idea, siamo in grado di fornire ai clienti la migliore soluzione “chiavi in mano” possibile. Le nostre vastissime competenze sono a vostra completa disposizione. Insieme elaboreremo il concept alla base dell’impianto secondo il cosiddetto principio del doppio controllo. Tutte le tematiche verranno discusse in gruppo, garantendo così creatività e sicurezza per tutte le vostre applicazioni. L’impianto “chiavi in meno” messo a punto per voi verrà consegnato entro la scadenza concordata, consentendovi di entrare subito in produzione dal momento che è già stato testato e i processi sono già stati ottimizzati.

Siamo partner di sistemi e tecnologie per le unità di produzione automatizzate con oltre

25 ANNI DI ESPERIENZA

Presenza su scala globale

Posizionamento sul mercato, dimensioni dell’azienda e presenza globale fanno di ARBURG un partner affidabile in tutto il mondo. Oltre a disporre di strutture di vendita e di assistenza direttamente sul posto, mettiamo a vostra disposizione anche esperti in impiantistica “chiavi in mano” in grado di progettare e realizzare unità di produzione su misura per i singoli mercati avvalendosi della collaborazione di partner locali. Il tutto con notevoli vantaggi, ovvero nessuna barriera linguistica e riduzione dei tempi di elaborazione delle richieste grazie alla vicinanza geografica.

Unità di scarico:	**2 - 3**
Superficie camera di produzione:	**200 - 300 cm³**
Supporto pezzo:	**3 assi**

LAVORAZIONE STRATO DOPO STRATO: freeformer

// Con il nostro processo brevettato per la produzione additiva industriale - l'ARBURG Plastic Freeforming (APF) - reinterpretiamo completamente la lavorazione delle materie plastiche.Sulla base di unsistema aperto messo a punto da ARBURG per la realizzazione di componenti tecnici perfettamente funzionali secondo processo additivo, il freeformer produce in modo efficiente e flessibile direttamente da dati 3D CAD, utilizzando granulati standard qualificati e stratificando piccole gocce di materiale plastico. Entrate nel mondo del freeformer e scoprite come produrre pezzi singoli e in piccole serie in modo completamente nuovo. \\

freeformer: oltre la stampa 3D

- Produzione additiva con granulati standard
- Ottimizzazione dei componenti e qualificazione del materiale in base alle proprie esigenze
- Elevata qualità dei pezzi
- Componenti tecnico-funzionali, anche in materiale rigido/morbido

/ i / Per ulteriori informazioni, vedere il prospetto freeformer

Varietà dei materiali

Con il freeformer è possibile lavorare granulati standard in modo flessibile, senza che sia necessario utilizzare materiali preconfezionati come resine, polveri o matasse. L'utente può scegliere tra un'ampia gamma di materiali e colori, il tutto a un costo conveniente. Affinché sia possibile garantire la riproducibilità, la produzione additiva richiede tuttavia la qualificazione delle singole materie plastiche utilizzate sulla base di una procedura standardizzata, al fine di creare impostazioni di processo predefinite a completa disposizione dei clienti per i materiali di riferimento. Il nostro database è in continua espansione: oltre ai materiali standard più noti per la produzione secondo tecnica additiva, il freeformer è anche anche in grado di lavorare materiali originari speciali. Tra questi vi sono ad esempio gli elastomeri termoplastici (TPE) in varie durezze Shore, il polipropilene parzialmente cristallino, i biopolimeri, i materiali con ritardante di fiamma o il polilattato a uso medicale.

Sistema aperto

Il freeformer è concepito come sistema aperto. I parametri di slicing e di processo sono programmabili liberamente e possono quindi essere adattati in ogni momento a seconda delle esigenze. In base ai nostri set di dati per i materiali di riferimento, è inoltre possibile lavorare in modo semplice e rapido anche i materiali originari modificati, come ad esempio il policarbonato specifico per l'uso in campo aerospaziale o il TPE per uso medicale con autorizzazione della Food and Drug Administration.

Tecnologia multicomponente

Il freeformer è dotato di serie di più unità di scarico per produrre pezzi in materiali diversi, tra cui anche il materiale rigido/morbido resistente alle sollecitazioni, e con varie combinazioni di colori. In caso di geometrie complesse, un componente può all'occorrenza servire per la realizzazione di strutture portanti.

GOCCIA DOPO GOCCIA
per la realizzazione di componenti funzionali

PER UNA MAGGIORE EFFICIENZA: arburgXworld

// Digitalizzare si traduce in un aumento dell'efficienza lungo l'intera catena di creazione del valore. Si inizia dall'acquisizione macchine, la pianificazione degli ordini, la produzione e l'assicurazione della qualità fino ad arrivare alla manutenzione e all'acquisto dei pezzi di ricambio. Proprio qui entra in gioco il mondo della nostra integrazione digitale in rete. Il nostro arburgXworld vi supporta in tutti gli ambiti. Intraprendete con noi il percorso che porta alla vostra Smart Factory e che vi consente di consolidare in modo duraturo la vostra competitività. \\

Il nostro arburgXworld è sinonimo di

- Know-how completo
- Interazione di tecnologia di produzione e tecnologia informatica
- Assistenti per unità di comando
- Gestione dati online
- Piattaforma per i servizi digitali

Per una strategia personalizzata

Il nostro obiettivo? Supportarvi come partner per le tecnologie e i sistemi, anche e soprattutto in materia di digitalizzazione! Le aziende possono trarre vantaggio dalle nostre vaste competenze e da elementi modulari combinabili tra loro in modo personalizzato. Entrate nel nostro arburgXworld !

/ i / Per ulteriori informazioni:
Prospetto arburgXworld

ROAD TO DIGITALISATION
ALLROUNDER 1120 H

Smart Machine: assistenza e regolazione

I processi di produzione devono poter essere impostati dagli operatori in modo intuitivo e gestiti con facilità, indipendentemente dalla loro complessità. Per ottenerla è necessaria una smart machine , che offra opportunità di una completa integrazione in rete e sia in grado di monitorare e adattare i processi stessi, supportando attivamente l'operatore in ogni situazione. Proprio a questo mirano i moduli di connettività e gli assistenti delle nostre unità di comando SELOGICA e GESTICA.

Smart Production: acquisizione online dei dati

Documentazione sicura senza sforzi ed errori di immissione. Feedback e valori di riferimento subito disponibili per i responsabili anche da dispositivi mobili! Pianificazione dettagliata della massima precisione per l'ottimizzazione della capacità produttiva, della qualità e dei tempi di consegna. Per quanto riguarda il collegamento in rete della produzione, il nostro sistema con Calcolatore Centrale ARBURG (ALS) specifico per aziende di stampaggio a iniezione svolge un ruolo centrale. I big data diventano smart data.

Abbiamo la soluzione giusta anche per la tracciabilità al 100% delle fasi di lavoro concatenate nelle unità di produzione. Il nostro ARBURG Turnkey Control Module (ATCM) raccoglie i dati sul processo e sulla qualità rilevanti per pezzi specifici e li inoltra a un sistema di valutazione.

Per ulteriori informazioni:
Prospetto GESTICA
Prospetto Calcolatore centrale

Ordinazione online dei ricambi: massima semplicità 24 ore su 24 tramite il nostro portale clienti arburgXworld.

Smart Services: reinterpretazione del lavoro

La nostra piattaforma digitale arburgXworld offre la classica situazione „win-win“: voi potete accedere a servizi finora non disponibili in questa modalità. E noi possiamo aumentare ulteriormente l’efficienza dei cicli con la vostra collaborazione. Un’offerta straordinaria che amplieremo in seguito. L’accesso al nostro arburgXworld è per voi gratuito. Le app centrali, ad es. il nostro Shop e il nostro ServiceCenter, assicurano sin dall’inizio una panoramica migliore, una comunicazione facile, una flessibilità maggiore e tempi di reazione più rapidi. E così potete ottenere un notevole risparmio in termini di tempo e costi. Tutti coloro che desiderano ancora più funzionalità possono ampliare le loro possibilità digitali in qualsiasi momento in modo mirato.

Le aziende che desiderano accedere al portale digitale ARBURG possono registrarsi all'indirizzo www.arburgXworld.com

REGISTRATEVI ORA

VERSO NUOVE POSSIBILITÀ: arburgGREENworld

// Il nostro programma arburgGREENworld è al contempo statement e milestone. Contiene soluzioni che i clienti possono utilizzare immediatamente sul posto. Innovazioni e processi interni, che implementiamo ogni giorno nel nostro unico sito produttivo a Loßburg (Germania) e da lì espandiamo alle nostre filiali in tutto il mondo. L'obiettivo è aumentare costantemente l'efficienza delle risorse e implementare l'economia circolare in tutti i settori della produzione industriale. \\

/ i / Per ulteriori informazioni:
Brochure arburgGREENworld

GREENmachine
Tecnologia macchina efficiente e che risparmia le risorse

GREENproduction
Procedimenti innovativi e processi diproduzione connessi in rete

GREENservices
Servizi per la lavorazione della plastica

GREENenvironment
Processi produttivi e aziendali presso ARBURG

Service Allround: sempre al vostro servizio, ovunque voi siate

SUPPORTO A TUTTO CAMPO: IL SERVIZIO ASSISTENZA ARBURG

// Per ARBURG fornire assistenza non significa offrire semplicemente un servizio, ma la sicurezza che quando impiegate le nostre tecnologie per lo stampaggio a iniezione o per la produzione additiva, potete fare affidamento, per tutta la vita utile degli impianti, su servizi di prim'ordine immediati, in qualsiasi parte del mondo vi troviate. Qualunque cosa vi occorra, che si tratti di un ricambio urgente, di assistenza telefonica, dell'intervento di un tecnico o di formazione specifica, facciamo tutto il possibile per consentire ai nostri clienti di continuare a produrre con la massima efficienza e redditività. \\

Ricambi e supporto direttamente sul posto in quasi

100 PAESI

/i/ Per ulteriori informazioni, vedere il prospetto Servizio assistenza nel mondo

ARBURG
www.arburg.com

Vai alla nostra mediateca, ricca di contenuti di approfondimento divertenti e coinvolgenti.

ARBURG GmbH + Co KG
Arthur-Hehl-Strasse
72290 Lossburg
Tel.: +49 7446 33-0
www.arburg.com
contact@arburg.com

WIR SIND DA.

680054_IT_012024- Salvo modifiche
Stampato in Germania

© 2024 ARBURG GmbH + Co KG | Tutti i dati e le informazioni tecniche sono stati redatti con estrema cura, tuttavia non possiamo assumerci alcuna garanzia circa la loro esattezza. Alcune illustrazioni ed informazioni potrebbero discostarsi dal reale stato di consegna della pressa. Per il montaggio e l'esercizio della pressa è determinante e valido il relativo libretto d'istruzioni.