# PRODUCTOS Y SERVICIOS

Transformación eficiente del plástico
„Made by ARBURG“

ARBURG

# LE MOSTRAMOS EL CAMINO

**Técnica, Know-How, Servicio de Asistencia Técnica – ¡Le damos siempre lo mejor de nosotros!**

¡Queremos ser su socio tecnológico y de sistemas! Y esto en todos los aspectos. Desde moldeo por inyección a fabricación aditiva industrial. Desde máquinas individuales a instalaciones „llave en mano“ altamente automatizadas. Desde control de procesos a gestión de datos digital y almacenamiento en la nube. No importa su sector específico, el proceso con el que trabaje, qué piezas desee producir o en qué cantidad. Nuestro programa de productos modular tiene la solución adecuada para cada una de sus necesidades. Damos todo para que usted pueda producir sus piezas de plástico con la máxima eficiencia.

**WIR SIND DA.**

Gran espectro de fuerzas de cierre: le ofrecemos máquinas entre 125 y 6500 kN.

# TÉCNICA DE MOLDEO POR INYECCIÓN DE EXCELENCIA: ALLROUNDER

// ¿Por qué debería confiar en nuestras ALLROUNDER? Porque son las mejores máquinas de moldeo por inyección que podrá conseguir. De pequeñas a grandes. Desde construcción clásica hasta máquinas verticales. De alta potencia a alta velocidad. Desde modelos básicos estandarizados consecuentemente hasta máquinas individuales adaptadas para procesos específicos. Nuestro programa de productos está orientado sistemáticamente a sus necesidades. Puede elegir libremente, como usted desee. \\

„Made by ARBURG – Made in Germany“: una exigencia de calidad que aplicamos rigurosamente.

Intuitivos e inteligentes: nuestros mandos de la máquina simplifican su trabajo.

Alta compatibilidad: dimensiones de sujeción, módulos de cilindro y filosofía de manejo son iguales en todas las series.

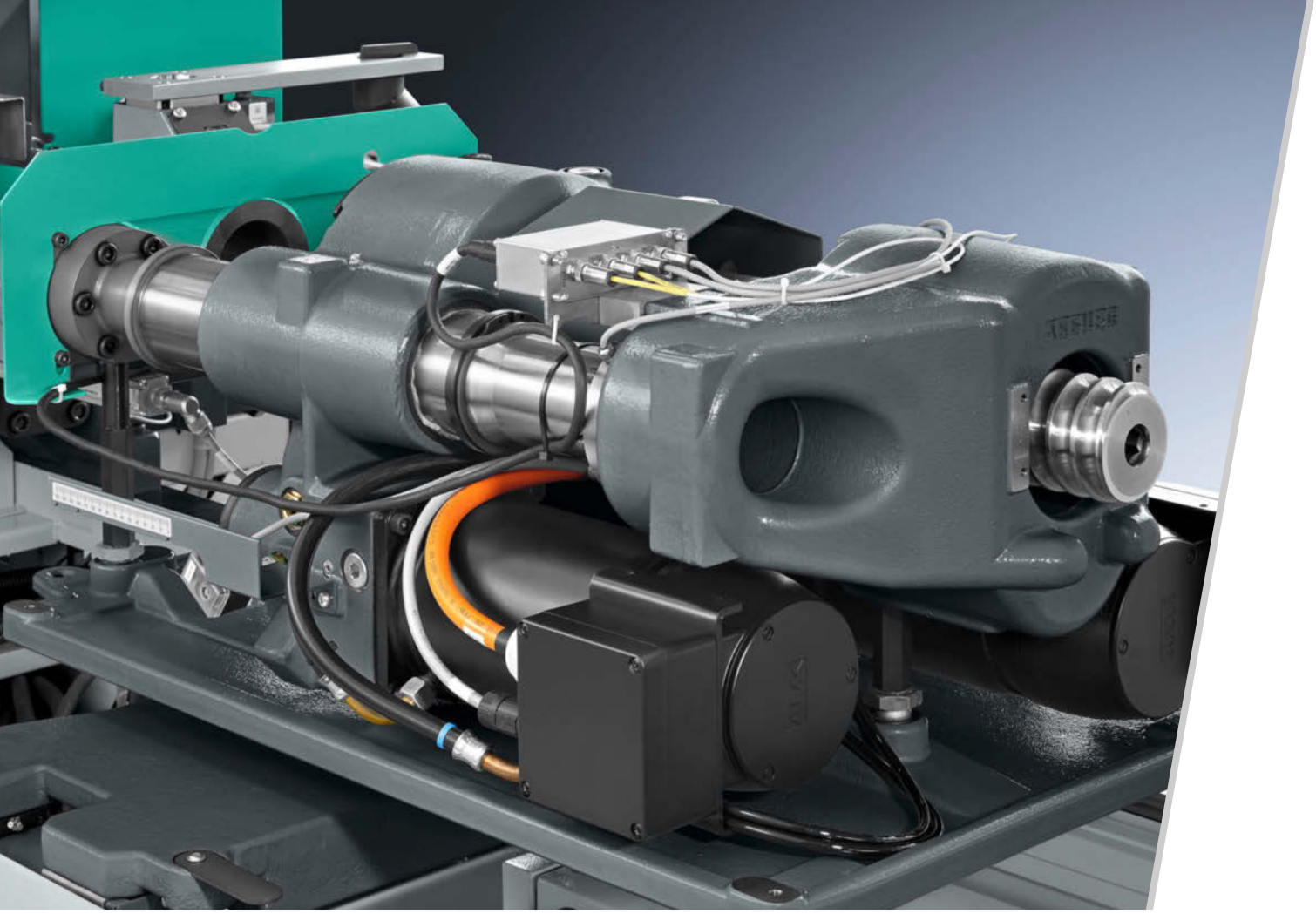

# ORIENTADAS A LA RENTABILIDAD: ALLROUNDER ELÉCTRICAS

// Potente y rentable al mismo tiempo: nuestras máquinas eléctricas con su configuración perfectamente diseñada se adaptan a cualquiera de sus aplicaciones. El GOLDEN ELECTRIC es nuestro modelo de entrada estandarizado a un precio superior. Para mayores exigencias en equipos y para tareas de fabricación más exigentes, nuestra ALLDRIVE le ofrece las prestaciones que necesita. Elija su ALLROUNDER eléctrica de las ofertas más completas del sector. \\

Más información:
Folleto „ALLROUNDER eléctricas“

## Rapidez

La inyección, la dosificación, la apertura y el cierre de la herramienta en GOLDEN ELECTRIC y ALLDRIVE son normalmente de forma servoeléctrica, siempre totalmente independientes. Gracias a velocidades y aceleraciones elevadas, así como movimientos simultáneos, se consiguen ciclos rápidos.

## Precisión

Los engranajes de husillo proporcionan accionamientos rígidos y movimientos dinámicos. Gracias a la excelente exactitud de posicionamiento de los accionamientos servoeléctricos se consigue una máxima reproducibilidad y una calidad de las piezas insuperable.

## Reducción de las emisiones

Los accionamientos refrigerados por líquido trabajan silenciosamente sin remolinos de aire y reducen la irradiación al entorno. Los accionamientos y sistemas de husillo cerrados evitan la acumulación de polvo por rozamiento. Estas son unas premisas perfectas para el empleo en entornos de producción con condiciones de sala limpia.

## Eficiencia energética

La unidad de cierre con rodillera, el alto rendimiento de los accionamientos servoeléctricos y la recuperación de la energía de frenado son la base para una alta eficiencia energética. Con ello se reduce la necesidad de energía en hasta un 50 por ciento.

## Alta calidad

La alta fiabilidad de las máquinas, con escasa dispersión en el proceso, se consigue mediante numerosos detalles técnicos, por ejemplo, el circuito de refrigeración cerrado de los motores y convertidores para ciclos rápidos y largas fases de post-presión.

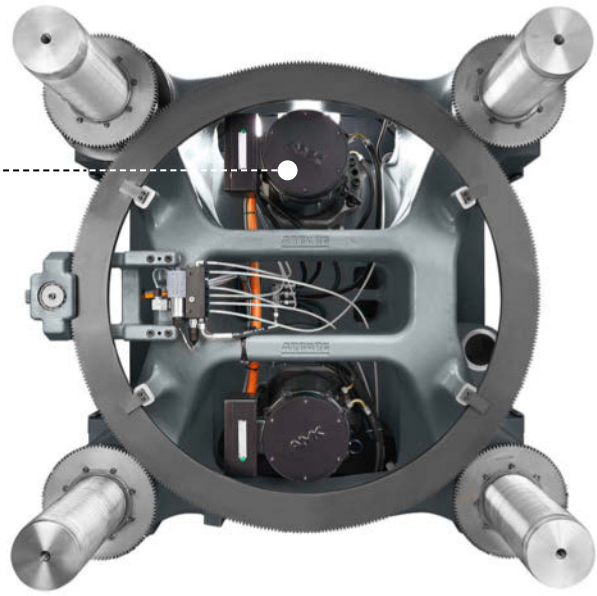

Técnica de alta calidad sin concesiones: los servomotores están generalmente refrigerados por líquido.

**Respecto a la máquina estándar hidráulica hasta un**

**50 %**

**DE AHORRO ENERGÉTICO**

| | |
|---|---|
| Distancias entre columnas: | **270 - 1120 mm** |
| Fuerzas de cierre: | **350 - 6500 kN** |
| Unidades de inyección: | **5 - 2100** |

ALLROUNDER 1120 H – Nuestro buque insignia: su diseño estético y altamente funcional se irá implementando gradualmente en otras máquinas.

| | |
|---|---|
| Distancias entre columnas: | **270 - 1120 mm** |
| Fuerzas de cierre: | **350 - 6500 kN** |
| Unidades de inyección: | **70 - 7000** |

# ALTO RENDIMIENTO: ALLROUNDER HÍBRIDAS

// Si desea máximas prestaciones en la producción en masa de artículos técnicos debería trabajar entonces con nuestras ALLROUNDER híbridas. La serie HIDRIVE combina lo mejor de nuestro programa de productos modular: la rapidez y la precisión eléctricas con la fuerza y la dinámica hidráulicas. Máquinas fiables, altamente productivas y eficientes energéticamente: su producción lo notará. Cada día. Las 24 horas. Ininterrumpidamente. \\

Más información:
Folleto „ALLROUNDER híbridas“

# CON NUESTRA MODULARIDAD TENDRÁ SUS COSTES UNITARIOS BAJO CONTROL.

## Capacidad de producción

El concepto de máquina de las ALLROUNDER híbridas se ha configurado especialmente para obtener una alta capacidad de producción. Combina unidades de cierre servoeléctricas de las ALLROUNDER A y unidades de inyección de grandes dimensiones con técnica de acumulador hidráulico. Todos los ejes de movimiento trabajan totalmente independientes unos de otros.

## Optimización de energía

Los accionamientos servoeléctricos para el movimiento del molde y la dosificación, así como la recuperación de la energía de frenado son la base para una alta eficiencia energética. Además, el accionamiento hidráulico trabaja con una bomba con regulación de potencia y un motor eléctrico de la clase de eficiencia IE3.

## Reducción del tiempo de ciclo

Los movimientos simultáneos combinados con los tiempos de ciclo en vacío extremadamente cortos de las unidades de cierre servoeléctricas hacen posible ciclos rápidos. A ello se suman equipos especiales, como la „inyección acompasada“ durante el movimiento de cierre del molde o la dosificación más allá del ciclo.

## Dinámica

Además de la rodillera servoeléctrica, también la técnica de acumulador hidráulico reduce los tiempos de ciclo. El resultado son flujos volumétricos de inyección grandes y dinámicos. Al mismo tiempo, el aXwControl ScrewPilot proporciona una inyección reproducible y con ello unas piezas de alta calidad.

## Rentabilidad

La técnica de eficacia probada de las ALLROUNDER híbridas es garantía de un trabajo productivo con la máxima disponibilidad. Numerosos detalles técnicos reducen al mínimo el esfuerzo en preparación y mantenimiento. También esto hará que su producción diaria sea mucho más eficiente.

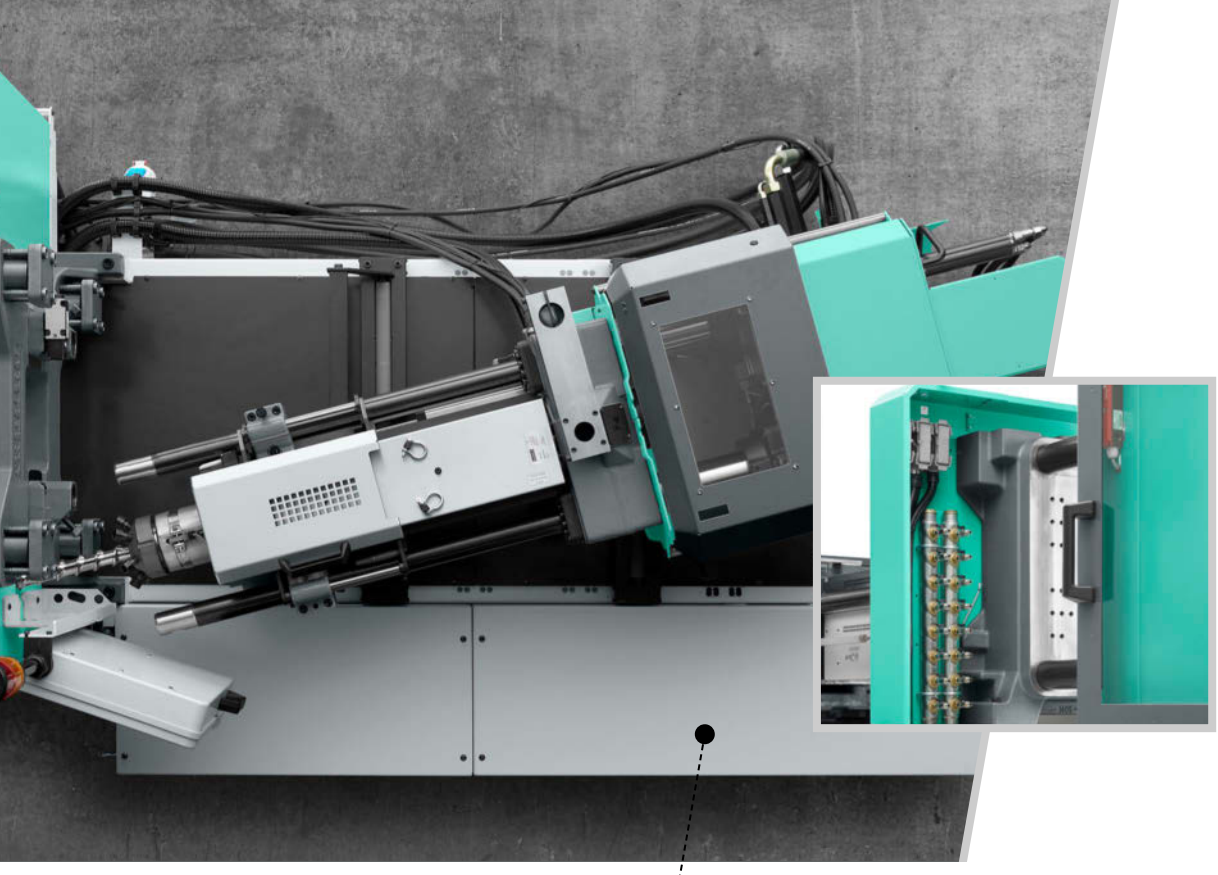

Orientada a la práctica en cada detalle: nuestra inteligente técnica le ofrece plena libertad para un trabajo eficiente.

# EJEMPLARES: ALLROUNDER HIDRÁULICAS

// Técnica de moldeo por inyección acreditada y fiable «Made by ARBURG - Made in Germany»: esto es lo que representan nuestras máquinas hidráulicas. Desde 1961 somos la referencia en cuanto al principio ALLROUNDER, el sistema de pistones diferenciales o ScrewPilot. La oferta se extiende desde el económico modelo inicial GOLDEN EDITION hasta las flexibles y adaptables ALLROUNDER S. Nuestra forma constructiva le ofrece soluciones óptimas para los procesos con unos costes operativos reducidos con la máxima versatilidad de aplicación. Díganos simplemente cuáles son sus necesidades y nosotros crearemos la ALLROUNDER perfecta para usted. \\

| | |
|---|---|
| Distancias entre columnas: | **170 - 920 mm** |
| Fuerzas de cierre: | **125 - 5000 kN** |
| Unidades de inyección: | **30 - 4600** |

/ i /

Más información:
Folleto „ALLROUNDER hidráulicas“

## Múltiples aplicaciones

Nuestro concepto de máquinas es extraordinariamente flexible y puede adaptarse exactamente para trabajar con todos los procedimientos de moldeo por inyección conocidos. Para ello se dispone de una gran variedad de opciones de equipo y configuración. Por ejemplo, las ALLROUNDER S pueden

- sobremoldear insertos con una unidad de cierre basculable (principio ALLROUNDER),
- trabajar en la línea de unión con una unidad de inyección intercambiable,
- llenar el molde linealmente con una unidad de inyección desplazable horizontalmente (principio VARIO).

## Individualidad

La potencia de las técnicas de accionamiento puede adaptarse individualmente. Varias variantes hidráulicas y etapas de ampliación eléctricas le permitirán conseguir una mayor eficiencia energética y una mayor precisión y rapidez, tal y como su aplicación lo requiera.

## Rentabilidad

La GOLDEN EDITION es nuestro modelo básico hidráulico. La fórmula del éxito de esta serie consiste en ofrecer una técnica estandarizada, acreditada y de alta calidad a un precio excelente. Así, por ejemplo, la técnica de dos bombas se monta de serie.

## Reproducibilidad

La inyección regulada garantiza una calidad de las piezas alta y continua. De esta forma, con el exclusivo aXw Control ScrewPilot es posible conseguir una dinámica y reproducibilidad durante la inyección que no tiene nada que envidiar a las máquinas eléctricas.

## Fiabilidad

Máxima disponibilidad y larga vida útil – Eso simboliza el nombre ARBURG. Características que se han acreditado especialmente son, por ejemplo, el cambio de aceite de alto ahorro energético mediante el sistema de pistones diferenciales de la unidad de cierre o la pintura con polvos resistente a los rasguños de los componentes de la máquina.

**LLENADO REPRODUCIBLE**

# DEL MOLDE

**Con nuestro ScrewPilot: las oscilaciones del peso por inyección se pueden reducir notablemente**

# SIMPLEMENTE PRÁCTICAS: ALLROUNDER VERTICALES

// Sin la menor duda: también nuestras ALLROUNDER verticales son sinónimo de alta eficiencia en la práctica. Para ello deben trabajar con fiabilidad, seguridad y precisión. Pero sobre todo deben ser una cosa: ergonómicas. Para que la cooperación entre el hombre y la máquina funcione también cómodamente. Nuestro versátil programa de productos verticales está totalmente orientado al sobremoldeo de insertos y le ofrece todas las funcionalidades necesarias. Para que realice sus tareas de forma totalmente individual. \\

Sistema de „cuello de cisne" vertical de las ALLROUNDER V: perfecto para la alimentación de piezas manual y automática.

Alimentación de piezas automática: nuestras máquinas de mesa giratoria ofrecen una alta productividad.

Ideal para tareas manuales: las bajas alturas de mesa de nuestras ALLROUNDER verticales.

Más información:
Folleto „ALLROUNDER verticales"

## Ergonomía

¿Sobremoldeo eficiente de insertos? Para ello se requiere organizar los trabajos manuales de forma cómoda y con un alto ahorro de tiempo. Esta premisa se consigue con el sistema de „cuello de cisne“ vertical de nuestra ALLROUNDER V, el cual ofrece un acceso sin obstáculos al molde para la colocación y retirada de artículos.

## Orientación a la aplicación

¡La técnica adecuada para cada una de sus tareas! Esto lo conseguimos mediante:

- Una amplia variedad de tipos y tamaños de construcción y unidades de inyección
- Disposición vertical y horizontal de las unidades de inyección
- Equipo para tareas específicas, por ejemplo, para la transformación de silicona

## Automatización

Tiempos de ciclo más cortos y mayor productividad: para la inserción y extracción simultáneas durante el proceso de inyección se dispone de mesas giratorias y corredizas. Múltiples posibilidades de configuración garantizan que las máquinas puedan integrarse también muy fácilmente en instalaciones „llave en mano“.

## Seguridad del proceso

Elevada calidad de las piezas plastificadas y de inyección: gracias al aXw Control ScrewPilot especial es posible realizar una inyección reproducible como en las máquinas eléctricas. Las mesas giratorias servoeléctricas de las ALLROUNDER V y T trabajan con una alta eficiencia energética, rapidez y precisión.

## Optimización del espacio

Especialmente nuestra ALLROUNDER V convence por su construcción compacta y reducida necesidad de espacio. Esto permite utilizar óptimamente las máquinas también en entornos de producción con espacio limitado. De ese modo dispondrá de una gran flexibilidad para la instalación de las máquinas.

| Distintos sistemas de cierre | |
|---|---|
| Fuerzas de cierre: | **125 - 4000 kN** |
| Unidades de inyección: | **30 - 2100** |

Otros tamaños especiales y unidades de inyección a petición.

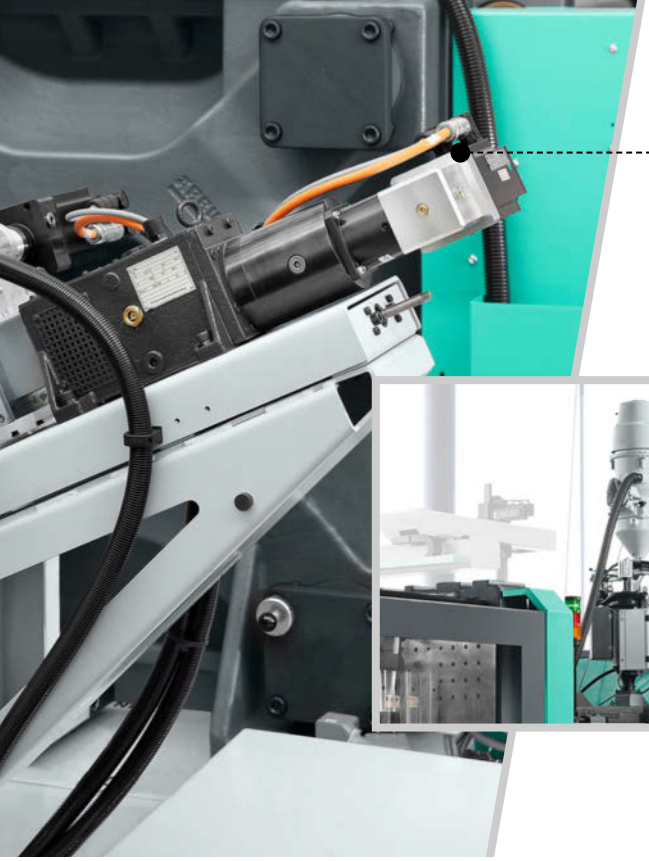

Configuración exacta: p. ej., técnica de construcción ligera mediante el proceso compounding directo de fibras o la espumación con ProFoam.

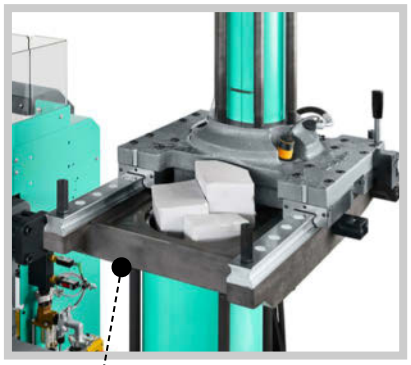

Adecuada al material: p. ej., transformación de siliconas sólidas (HTV) o poliéster húmedo (BMC) con el dispositivo de llenado INJESTER.

# ENCAJA A LA PERFECCIÓN: EL EQUIPO ADICIONAL

// Nuestra técnica de máquinas se complementa con un flexible equipo adicional con el que podrá configurar sus ALLROUNDER de forma individual a sus distintas necesidades de producción y procedimientos de moldeo por inyección. Naturalmente que también aquí le ofrecemos una estructura modular, un manejo sencillo y una completa integración, así como un amplio asesoramiento en técnica de aplicaciones, pues nuestro objetivo es ayudarle ante cualquier pregunta que tenga. Para que usted pueda hacer una cosa con total seguridad: ¡producir eficientemente! \\

**Asistencia excelente**

- Asesoramiento en técnica de máquinas y procedimientos
- Ayuda en la configuración de sus piezas inyectadas y en el dimensionamiento del molde
- Asistencia en ensayos detallados y pruebas

/ i /

Más información:
Folleto „Competencia en aplicaciones“
Folleto „THERMOLIFT“

# ¿TÉCNICA DE PROCEDIMIENTO? CON NOSOTROS TODO ES POSIBLE.

## Competencia en aplicaciones

¡Más y mejor imposible! Para encontrar la mejor solución para usted utilizamos nuestros amplios y sólidos conocimientos técnicos en todas las facetas del moldeo por inyección y disponemos de equipos adicionales especiales, por ejemplo, para

- Transformación de multicomponentes
- Moldeo por inyección de siliconas, elastómeros, termoestables y polvo metálico o cerámico
- Moldeo por inyección de componentes ligeros mediante inyección de espuma termoplástica, compounding directo de fibras (FDC) o compuestos termoplásticos
- Trabajo en condiciones de sala limpia
- Microinyección
- Inyección por compresión
- Sobremoldeo de insertos

## Periféricos y accesorios

La ampliación individual de sus ALLROUNDER no acaba con la técnica de procedimiento. También en materia de periféricos y accesorios le ofrecemos soluciones muy eficientes:

- Secador y transportador de granulado THERMOLIFT: un compacto equipo dispuesto junto a la máquina que permite alimentar dos ALLROUNDER a la vez.
- Unidades de desenroscado para el desmoldeo preciso de roscas interiores y exteriores en piezas inyectadas, opcionalmente en diferentes variantes.
- Sistemas de fijación rápida para el cambio sencillo, rápido y seguro del molde.

Integración: automatizamos pasos de trabajo anteriores y posteriores al proceso de moldeo por inyección.

# ARBURG COMO CONTRATISTA GENERAL

// Máquina, sistema de robot, periféricos, control de procesos, gestión de datos: asumimos la planificación e implementación de tareas de producción complejas. Usted tan solo tendrá un interlocutor, un pedido y una fecha de entrega para su proyecto. Asumimos toda la responsabilidad en calidad de socio tecnológico y de sistemas. Y usted tan solo debe concentrarse en lo básico: en sus clientes. \\

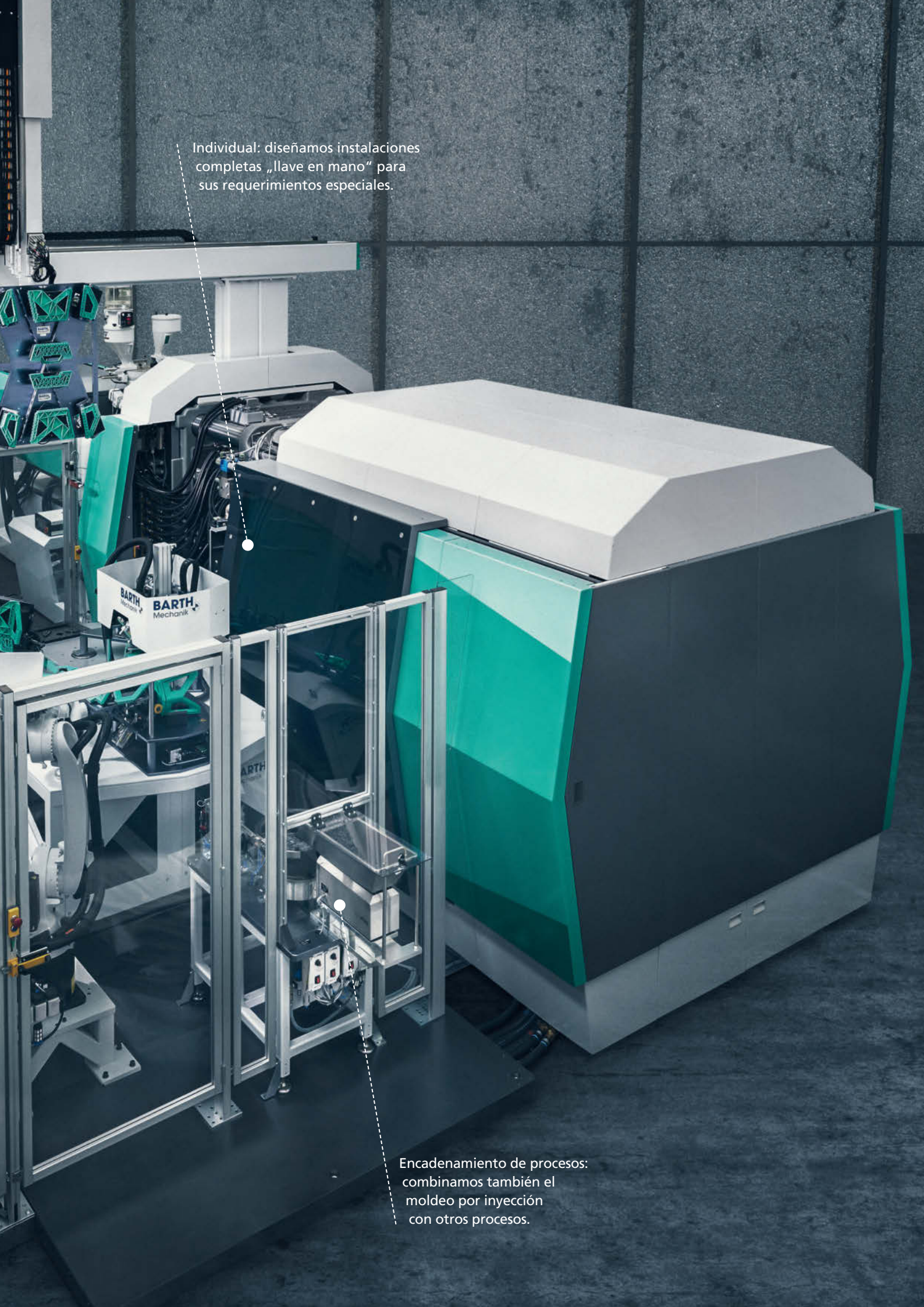


Individual: diseñamos instalaciones completas „llave en mano“ para sus requerimientos especiales.

Encadenamiento de procesos: combinamos también el moldeo por inyección con otros procesos.

# ACTORES IMPRESCINDIBLES: LOS SISTEMAS DE ROBOT

// Productividad y fiabilidad son aspectos clave. Por eso, nuestras ALLROUNDER y sistemas de robot trabajan codo con codo, adaptados a sus necesidades específicas de producción. Con precisión, rapidez y seguridad. Soluciones completas integradas con las que podrá iniciar directamente su producción. Lo hacemos todo posible. Para ello contamos con una amplia gama de productos que posibilitan una enorme integración y que le permitirán una gestión central y un control sincrónico de los procesos. Solo así una técnica de robot resulta altamente eficiente y rentable. \\

Más información:
Folleto „Sistemas de robot“

| | |
|---|---|
| Diferentes sistemas de robot | |
| Pesos de manipulación: | **1 - 120 kg** |

## Plug and Work

Rápidamente lista para la producción y con poca necesidad de espacio: ALLROUNDER y sistema de robot forman una unidad operativa con declaración de conformidad CE. Como contratista general, ARBURG garantiza que las interfaces y la técnica de seguridad estén perfectamente configuradas entre sí, tanto a nivel mecánico como eléctrico.

## Flexibilidad

¿Adaptar la técnica de robot exactamente a cada tarea de manipulación? ¡Es posible! Nuestra gama de productos abarca desde el sencillo sacacoladas hasta robots lineales versátiles y robots multifuncionales de varios ejes. A ello se suman distintas construcciones y versiones especiales con posibilidades de configuración orientadas a la práctica en cuanto a tamaño, ejes, accionamientos y longitudes de eje. La oferta incluye también numerosas interfaces para la técnica de garras y periféricos. Más flexibilidad imposible.

## Rentabilidad

Calidad y rendimiento máximos: una premisa que aplicamos también rigurosamente a nuestros sistemas de robot. Su técnica robusta y con baja necesidad de mantenimiento asegura una larga vida útil y una alta disponibilidad. La amplia integración simplifica el equipamiento y reduce los tiempos de intervención.

## Comodidad de manejo

Al igual que las ALLROUNDER, los sistemas de robot pueden ajustarse mediante la programación de la secuencia típica de ARBURG. El intercambio de señales va mucho más allá de las funciones que ofrece una interfaz EUROMAP. Esto le aportará ventajas tangibles:

- Un registro de datos: no se
- requiere ninguna adaptación
- Control de procesos síncrono:
- tiempos de ciclo cortos
- Funciones de asistencia: ajuste sencillo, arranque rápido
- Poca necesidad de formación del personal: modo de trabajo habitual

**100 000 000**
**DE KILÓMETROS**

**al año realizan los sistemas de robot de ARBURG**

Totalmente compatible: el sistema de manejo unificado reduce la necesidad de formación y equipamiento.

# ÚNICOS: NUESTROS PROYECTOS „LLAVE EN MANO“

// ¿Desea aumentar aún más el valor añadido en su proceso de moldeo por inyección? Le ofrecemos un extenso Know-How para la automatización e integración de pasos de trabajo de todo tipo, también complejos. Cada año entran en funcionamiento cientos de instalaciones „llave en mano“ individuales, que ARBURG, en calidad de contratista general, realiza por completo: desde la configuración hasta la optimización del tiempo de ciclo. No tiene más que decirnos cuál es su tarea de producción y nosotros nos ocupamos de todo. De forma profesional y fiable, como ya conoce de ARBURG. \\

Numerosas operaciones: los pasos de trabajo automatizados aumentan la eficiencia en la producción.

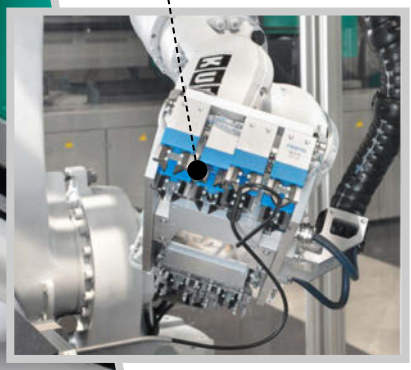

Trabajo en equipo multidisciplinario: generamos sinergias para conceptos de proyectos individuales.

/ i / Más información:
Folleto Proyectos „llave en mano“

# NUESTROS CONOCIMIENTOS LE APORTARÁN MÁS VALOR.

## Paquete completo

Nuestros expertos en soluciones „llave en mano“ entran siempre en juego cuando se trata de integrar pasos de trabajo anteriores o posteriores al moldeo por inyección. Como „arquitectos“ de su instalación „llave en mano“ asumimos toda la responsabilidad, desde la configuración individual de la instalación, la definición de interfaces o la coordinación y supervisión del proyecto hasta la adquisición y puesta en funcionamiento. A este paquete hay que añadir un perfecto Servicio de Asistencia Técnica. También aquí somos su interlocutor central que se ocupa de todo.

## Gestión de proyectos completa

De nosotros recibirá siempre la mejor solución „llave en mano“, ya que trabajamos en equipos interdisciplinarios donde fluyen libremente las ideas. De ese modo tendrá acceso a nuestras extensas competencias. Los conceptos de las instalaciones se desarrollan junto con usted y siguen el principio básico del control dual („principio de cuatro ojos“). El análisis en grupo de todos los requisitos garantiza una máxima creatividad y seguridad en la realización de todas sus tareas. Le suministramos su instalación „llave en mano“ completa en la fecha acordada. Como la instalación se prueba previamente y se optimizan todas las fases del proceso, podrá integrarla rápidamente en su producción.

**Somos su socio tecnológico y de sistemas para células de producción automatizadas con más de**

**25**

**AÑOS DE EXPERIENCIA**

## En todo el mundo

Nuestra posición en el mercado, tamaño de empresa y presencia global son aspectos que hacen de nosotros un socio fiable en todo el mundo. No solo encontrará en su país servicios de ventas y de asistencia técnica, sino también expertos en soluciones „llave en mano“ capaces de diseñar células de producción específicas para su mercado y materializarlas con socios locales. Esto le aporta directamente varias ventajas, una de ellas es que desaparecen las barreras idiomáticas. Además, la cercanía física reduce los tiempos de tratamiento ante consultas.

| | |
|---|---|
| Unidades de descarga: | **2 - 3** |
| Superficie de construcción: | **200 - 300 cm³** |
| Portador de componente: | **3 ejes** |

# CAPA A CAPA: freeformer

// Con nuestro proceso patentado para la fabricación aditiva industrial, el ARBURG Plastic Freeforming (APF), hemos redefinido por completo la transformación del plástico. El freeformer,nuestro sistema abierto para la fabricación aditiva de piezas técnicas funcionales, produce de forma eficiente y flexible. Directamente a partir de datos CAD 3D. Con granulados estándar cualificados. Mediante la aplicación capa por capa de gotitas de plástico. ¡Adéntrese en una tecnología con posibilidades totalmente nuevas para la creación de piezas individuales y pequeñas series! \\

**El freeformer es mucho más que impresión en 3D**

- Fabricación aditiva con granulados estándar
- Optimización de componentes y cualificación de materiales totalmente individuales
- Alta calidad de las piezas
- Piezas técnicas funcionales, también en combinación duro-blando

i Más información:
Folleto „freeformer“

## Diversidad de materiales

Con el freeformer pueden transformarse flexiblemente granulados estándar. No necesita materiales preconfeccionados, como resinas, polvo o hebras. Esto significa disponer de un gran número de materiales y colores de bajo coste. Sin embargo, una fabricación aditiva reproducible hace necesario cualificar los plásticos utilizados en un proceso estandarizado. El resultado de esta cualificación son ajustes de proceso predefinidos que ponemos a su disposición para materiales de referencia. Y esta base de datos la ampliamos continuamente. Además de los materiales aditivos estándar conocidos, con nuestro freeformer podrá procesar también materiales originales especiales, por ejemplo, materiales TPE con distintas durezas Shore, PP semicristalino, biopolímeros, materiales con aditivo ignífugo o polilactida de uso médico.

## Sistema abierto

El freeformer está concebido como sistema abierto. Los parámetros de disección por capas y de proceso son libremente programables, lo que le permitirá realizar adaptaciones individuales en todo momento. Sobre la base de nuestros registros de datos para materiales de referencia podrá utilizar también rápidamente sus materiales originales modificados, p. ej., un policarbonato autorizado para la industria aeronáutica o un TPE de uso médico autorizado por la FDA.

## Técnica de multicomponentes

El freeformer está equipado de serie con varias unidades de descarga, lo que le permitirá crear componentes con distintas combinaciones de materiales y colores, así como piezas resistentes en combinación duro-blando. En piezas con geometrías complejas, uno de los componentes puede utilizarse alternativamente para crear estructuras de soporte.

GOTA A GOTA
creará sus componentes funcionales

# IMPULSAMOS LA EFICIENCIA: arburgXworld

// La digitalización aporta eficiencia en toda la cadena de valor y más allá. Lo hace desde la adquisición de las máquinas y la planificación de los pedidos, pasando por la producción y el control de calidad y hasta el mantenimiento y la compra de piezas de repuesto. Aquí es exactamente donde entra en juego el universo de nuestras redes digitales. ArburgXworld le apoya en todos los ámbitos. Permítanos que le acompañemos en su camino hacia la Smart Factory y aumente así su competitividad de forma sostenible. \\

**Esto es lo que arburgXworld puede ofrecerle:**

- Un extenso Know-how
- Combinación de la tecnología de la información con la tecnología de producción
- Asistentes para unidades de mando
- Gestión de datos en línea
- Plataforma para servicios digitales

## Estrategia individual

Queremos ser su socio tecnológico y de sistemas, en particular en todo lo relacionado con la digitalización. Se beneficiará de nuestras amplias competencias y de los módulos individuales combinables. ¡Únase al arburgXworld!

/ i /

Más información:
Folleto „arburgXworld“

ROAD TO DIGITALISATION
ALLROUNDER 1120 H

## Smart Machine: asistencia y regulación

Los operarios deben poder ajustar los procesos de producción intuitivamente y controlarlos de forma sencilla independientemente de su complejidad. La clave es contar con una „máquina inteligente“ que le ofrezca amplias posibilidades de conexión en red, vigile y regule adaptativamente sus procesos y le asista activamente ante cada situación operativa. Justo este es el objetivo de los módulos de conectividad y los asistentes de SELOGICA y la unidad de mando GESTICA.

## Smart Production: Registro de datos en línea

Documentación segura sin esfuerzo ni entradas incorrectas. Respuestas e indicadores directamente a disposición de la dirección, incluso de forma móvil. Planificación al minuto para optimizar la carga, la calidad y el cumplimiento de los plazos. Nuestro ordenador de gestión ARBURG (ALS), especialmente diseñado para empresas de moldeo por inyección, desempeña un papel clave en la conexión de redes informáticas para la producción. Permite transformar los big data en smart data.

También contamos con una solución que permite la trazabilidad completa de los pasos de trabajo interconectados en las células de producción. El ARBURG Turnkey Control Module (ATCM) recopila los datos relevantes de calidad y procesos de cada pieza y los transmite a un sistema para su evaluación.

Más información:
Folleto GESTICA
Folleto „Ordenador de gestión ARBURG“

Pedido en línea de piezas de repuesto: con nuestro portal del cliente „arburgXworld“ podrá realizarlo de forma sencilla y a cualquier hora.

## Smart Services: un nuevo concepto de trabajo

Con nuestra plataforma digital arburgXworld todos salen ganando: recibirá acceso a servicios que hasta ahora no estaban disponibles en este formato. Y, en colaboración con usted, podemos mejorar la eficiencia de los procesos. Se trata de una oferta extraordinaria que iremos ampliando sucesivamente. Ahora, podrá entrar en el arburgXworld de manera gratuita. Aplicaciones clave como, por ejemplo, nuestra tienda o el ServiceCenter, ofrecen desde un primer momento una mejor visión general, una comunicación sencilla, una mayor flexibilidad, así como una capacidad de reacción más rápida. Además, podrá ahorrar mucho tiempo y costes. Quienes deseen una mayor funcionalidad pueden ampliar en cualquier momento las posibilidades digitales en función de sus objetivos.

**REGÍSTRESE AHORA**

**Las empresas que deseen utilizar el acceso al mundo digital de ARBURG deben registrarse en www.arburgXworld.com**

# ACTORES IMPRESCINDIBLES: arburgGREENworld

// Nuestro programa arburgGREENworld es a la vez una declaración y un hito. Contiene soluciones que el cliente puede emplear inmediatamente en sus instalaciones. Innovaciones y procesos internos que implementamos a diario en nuestra única planta de producción en Lossburg (Alemania) y que transferimos desde allí en nuestras filiales de todo el mundo. El objetivo es mejorar continuamente el uso eficiente de recursos e implementar la economía circular en todos los ámbitos de la producción industrial. \\

/ i /

Más información:
Prospecto arburgGREENworld

**GREENmachine**
Ingeniería mecánica eficiente y sostenible

**GREENproduction**
Procesos innovadores y producción conectada en red

**GREENservices**
Servicios en el ámbito del procesamiento de plásticos

**GREENenvironment**
Procesos empresariales y de fabricación en ARBURG

Servicio Allround: estamos a su lado siempre que nos necesite.

# SIEMPRE A SU LADO: EL SERVICIO DE ARBURG

// Para ARBURG, el Servicio de Asistencia Técnica no es ninguna prestación, sino la expresión de una actitud: si se decide por nuestra técnica de moldeo por inyección o nuestra técnica de fabricación aditiva puede estar seguro de que recibirá una asistencia completa durante toda la vida útil de sus máquinas y que contará con un rápido y excelente servicio en todo el mundo. Ya sea mediante el suministro rápido de piezas de recambio originales, una ayuda telefónica directa, la intervención inmediata de nuestros técnicos del Servicio de Asistencia Técnica o cursos técnicos específicos: hacemos todo lo posible para que usted pueda producir de forma eficiente y exitosa. \\

**Piezas de repuesto y asistencia directa in situ en alrededor de**

**100 PAÍSES**

/ i / Más información:
Folleto „Servicio ARBURG en todo el mundo“

ARBURG
www.arburg.com

Acceda aquí a nuestra mediateca: absorbente, emocionante, entretenida.

**ARBURG GmbH + Co KG**
Arthur-Hehl-Strasse
72290 Lossburg
Tel.: +49 7446 33-0
www.arburg.com
contact@arburg.com

**WIR SIND DA.**

680053_ES_012024 · Salvo modificacion
Impreso en Alemaniad

© 2024 ARBURG GmbH + Co KG | Todos los datos, así como la información técnica se han compilado con el esmero debido. Sin embargo, no ofrecemos ninguna garantía sobre la exactitud de los mismos. Las ilustraciones y la información pueden diferir del estado de la máquina en el momento de la entrega. En lo que a la instalación y al funcionamiento de la máquina se refiere, solamente será determinante el manual de servicio del modelo correspondiente.