ELEKTRISCHE ALLROUNDER

Der Maßstab für eine
anspruchsvolle Teileproduktion

ARBURG

PROFIT-ORIENTIERT

**Typisch elektrisch:
Anspruchsvolle Aufgaben
leicht umsetzen.**

Wir setzen Maßstäbe! Auch mit unseren elektrischen ALLROUNDERn. Was das für Sie bedeutet? Etwa, dass Antriebe nach höchsten Funktions- und Qualitätskriterien konzipiert sind – „Made by ARBURG – Made in Germany“. Ganz egal, ob Sie mit unserem Einstiegsmodell GOLDEN ELECTRIC oder unserer hochpräzisen ALLDRIVE arbeiten, ob Sie in der Medizintechnik, der Verpackungs- oder Automobilbranche zu Hause sind: Sie produzieren anspruchsvolle Spritzteile leicht und hocheffizient.

WIR SIND DA.

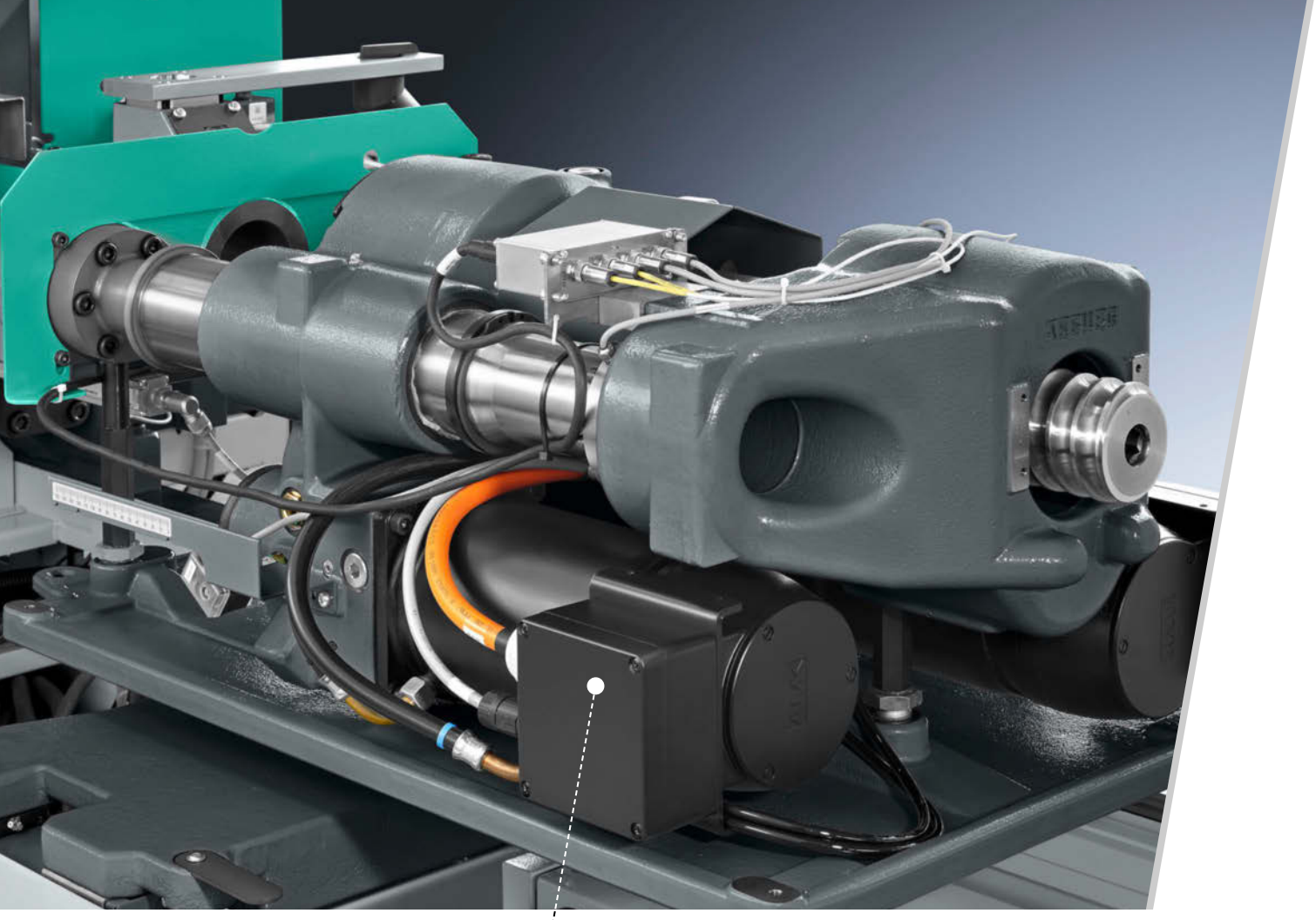

Servoelektrische Antriebe
arbeiten hoch effizient.

AUF EINEN BLICK

// Leistungsstark und kosteneffizient zugleich: Unsere elektrischen Maschinen mit ihrer perfekt abgestuften Auslegung passen zu jeder Ihrer Anwendungen. Die GOLDEN ELECTRIC ist unser standardisiertes Einstiegsmodell zum Top-Preis. Für höhere Anforderungen an die Ausstattung und für anspruchsvollere Fertigungsaufgaben bietet Ihnen unsere ALLDRIVE die Features die Sie brauchen. Wählen Sie Ihren elektrischen ALLROUNDER aus einem der umfassendsten Angebote der Branche. \\

Moderne Maschinentechnik für mehr Effizienz rundum

- Kurze Trockenlaufzeiten und gleichzeitige Fahrbewegungen
- Reproduzierbare Formfüllung
- Äußerst geringer Energiebedarf
- Niedriger Kühlbedarf und Geräuschpegel

Schnelligkeit

Einspritzen, Dosieren sowie Öffnen und Schließen des Werkzeugs sind bei GOLDEN ELECTRIC und ALLDRIVE standardmäßig servoelektrisch angetrieben – immer völlig unabhängig. Hohe Beschleunigungen und Geschwindigkeiten sowie gleichzeitige Bewegungen erlauben schnelle Zyklen.

Präzision

Direkt wirkende Spindelgetriebe sorgen für mechanisch steife Antriebsachsen und dynamische Bewegungen. Durch die hervorragende Positioniergenauigkeit der servoelektrischen Antriebe lässt sich höchste Reproduzierbarkeit und Teilequalität erreichen.

Emissionsminimierung

Die flüssigkeitsgekühlten Antriebe arbeiten geräuscharm ohne Luftverwirbelungen und verringern eine Abstrahlung an die Umgebung. Geschlossene Antriebe und Getriebe vermeiden Staubbelastungen durch Abrieb. Perfekte Voraussetzungen zum Einsatz in reinen Produktionsumgebungen.

Energieeffizienz

Die Kniehebel-Schließeinheit, der hohe Wirkungsgrad der servoelektrischen Antrieb sowie die Rückspeisung der Bremsenergie bilden die Basis für hohe Energieeffizienz. Der Energiebedarf verringert sich um bis zu 50 Prozent.

Wertigkeit

Die hohe Zuverlässigkeit der Maschinen mit geringen Streuungen im Prozess wird durch viele technische Details erreicht. Dazu gehört beispielsweise in-house entwickelte und produzierte Planetenrollengewindetriebe mit fünf Jahren Gewährleistung.

Verfügbarkeit

Unsere ALLROUNDER sind auf ein langes Maschinenleben ausgelegt. Die automatische Öl-Zentralschmierung minimieren den Wartungsaufwand. Die leistungsabhängig berechneten Schmierintervalle (Predictive Maintenance) erhöhen die Zuverlässigkeit für Ihre reibungslose Produktion.

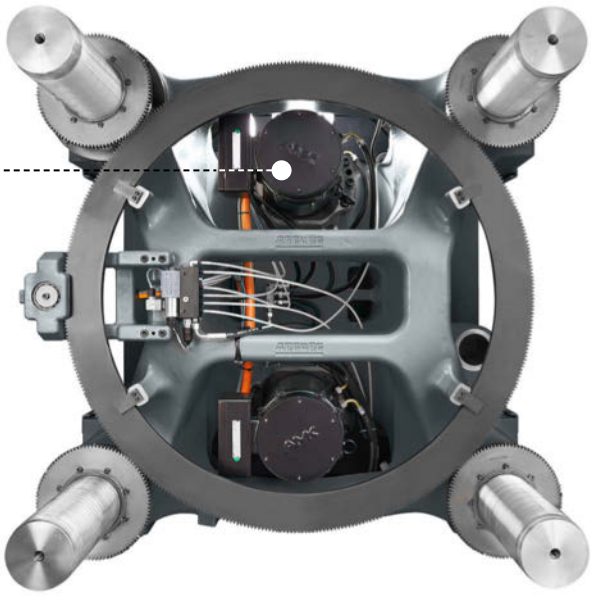

Hochwertige Technik ohne Kompromisse: Servomotoren von AMKmotion treiben Maschinen- und Werkzeugachsen an.

GOLDEN ELECTRIC

Säulenabstände:	**370 - 570 mm**
Schließkräfte:	**600 - 2.000 kN**
Spritzeinheiten:	**170 - 800**

ALLDRIVE

Säulenabstände:	**270 - 920 mm**
Schließkräfte:	**350 - 5.000 kN**
Spritzeinheiten:	**5 - 2100**

ALLDRIVE: MEHR AUSSTATTUNG – MEHR FLEXIBILITÄT

// Sie benötigen mehr Flexibilität in puncto Ausstattung? Sie wollen anspruchsvolle Fertigungsaufgaben hochpräzise lösen? Sie möchten Ihre Produktivität maximieren? Unsere ALLDRIVE lässt sich über verschiedene Leistungsvarianten individuell anpassen. Sie haben also die freie Wahl: Ganz wie es Ihr Einsatzfall erfordert. \\

Elektrische Leistungsvarianten

„Comfort" – Leistungsauslegung ähnlich hydraulischer Standardmaschine. Prädistiniert für technische Teile und besonders effizienten Betrieb.

- Reproduzierbares Einspritzen mit dem aXw Control ScrewPilot.
- Servohydraulik für gleichzeitige Bewegung einer Nebenachse und der servoelektrischen Hauptachsen.
- **„Comfort +"** – Alternative mit erhöhten Einspritzgeschwindigkeiten.

„Premium" – Auf „Comfort" aufbauende Ausführung für große Anwendungsvielfalt.

- Trockenlaufzeiten um bis zu 15 Prozent kürzer.
- Höhere Einspritzgeschwindigkeiten.
- Serienmäßig mit GESTICA ausgestattet.
- Serienmäßige servoelektrische Formhöhenverstellung.
- Erweiterte Ausstattung für Sonder- und Mehrkomponentenverfahren.

„Ultimate" – Auf „Premium" aufbauende Ausführung für schnelllaufende und anspruchsvolle Prozesse.

- Trockenlaufzeiten um bis zu 25 Prozent kürzer.
- Deutlich höhere Einspritzgeschwindigkeiten.
- **„Ultimate +" –** Alternative mit maximalen Einspritzgeschwindigkeiten.

100.000.000 ZYKLEN

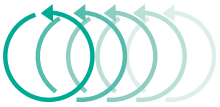

Diese Rekordzahl einer ALLDRIVE zeigt, wie zuverlässig die elektrischen Maschinen arbeiten

GOLDEN ELECTRIC: TOP-TECHNIK – TOP-PREIS

// Wie sieht die Zukunft der Spritzgießtechnik aus? Eine Tendenz ist der wachsende Anteil elektrischer Maschinen in Spritzgießbetrieben weltweit. Mit unserer GOLDEN ELECTRIC Baureihe entsprechen wir genau diesem Trend und haben uns zielgerichtet an Ihren Anforderungen orientiert: kompromisslos hochwertig, standardisierte Technik zu einem Top-Preis. \\

„Goldenes“ Erfolgsrezept

- Aufspannmaße, Zylindermodule sowie Bedienphilosophie sind bei uns baureihenübergreifend gleich.
- „Made by ARBURG – Made in Germany“: diesen Qualitätsanspruch setzen wir konsequent um.
- Hochwertiger Standard wie etwa präzise Spindelgetriebe.
- Geringer Energiebedarf und Emissionen.

GOLDEN ELECTRIC

UNSER ANTRIEBSSTRANG – QUELLE FÜR KRAFT UND QUALITÄT

// Ohne einen hervorragenden Antrieb lassen sich auch keine hervorragenden Produkte herstellen. Umso besser, wenn man diese hochwertigen Komponenten nicht nur selbst entwickelt, sondern auch selber baut. Diese Philosophie zahlt sich auch beim Antriebstrang aus. Der Kauf und die Integration des Antriebssspezialisten und langjährigen Entwicklungspartners AMKmotion in die ARBURG Familie steht für diese Strategie und die Fortführung der Tradition. Damit können wir hochflexibel auf Marktanforderungen wie auch auf Kundenwünsche eingehen. Und was bedeutet das für Sie? Mehr Unabhängigkeit, fortlaufender Technologievorsprung, höherer Nutzungsgrad und Flexibilität. Alles Vorteile, die sich sehr schnell bezahlt machen. \\

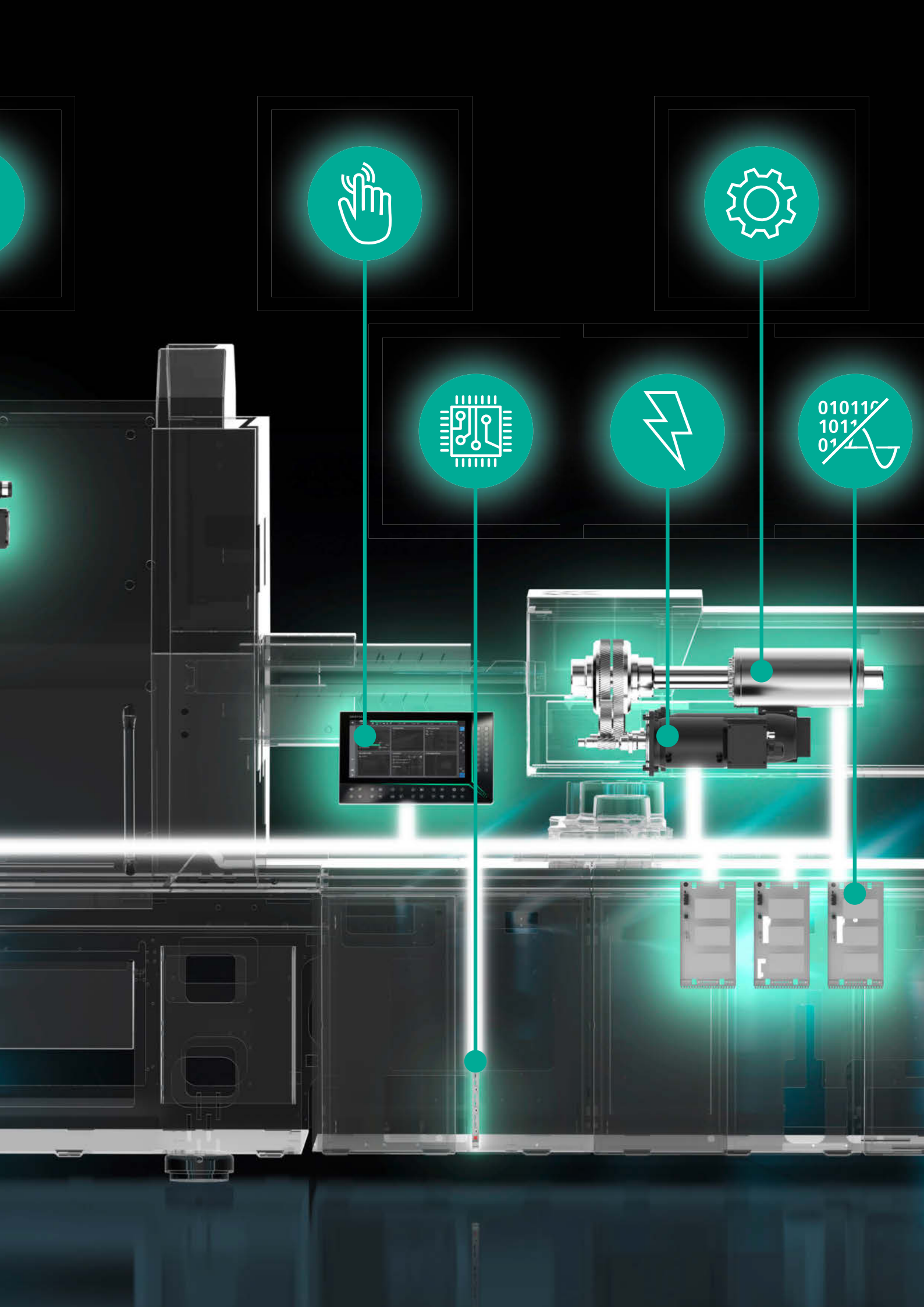

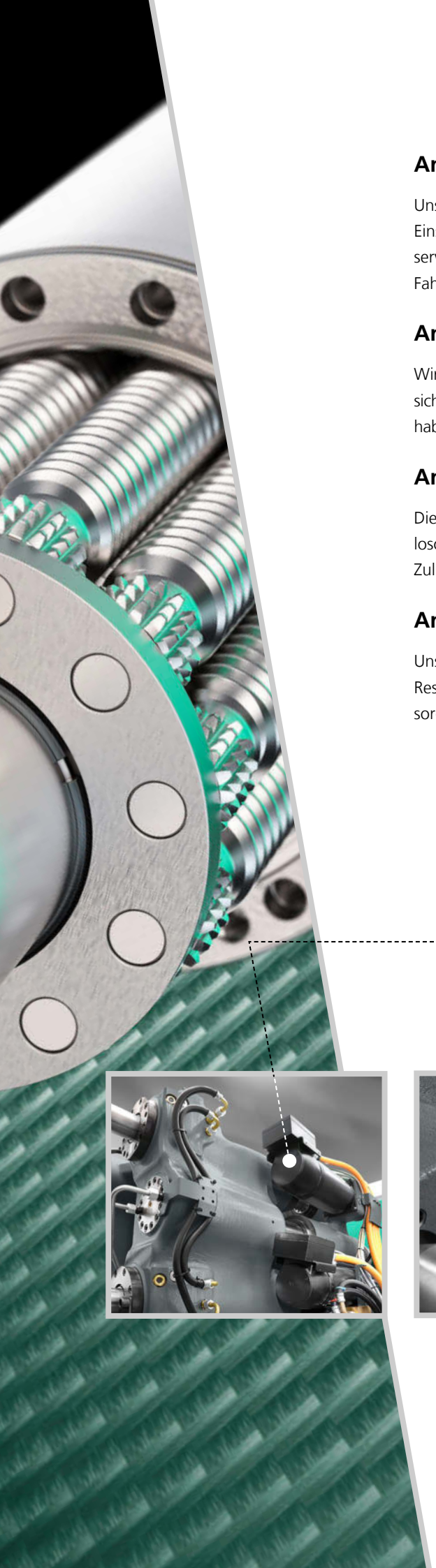

Antrieb für höhere Leistung

Unsere elektrischen ALLROUNDER sind High-End-Lösungen für Ihre Produktion. Einspritzen, Dosieren sowie das Öffnen und Schließen des Werkzeugs werden servoelektrisch angetrieben - energiesparende, präzise und häufig gleichzeitige Fahrbewegungen inklusive.

Antrieb für größere Flexibilität

Wir haben den Antriebsstrang unserer ALLROUNDER ganzheitlich gedacht. So lässt sich alles exakt auf Ihre Bedürfnisse abstimmen. Ein Beispiel: bei den Nebenachsen haben Sie die Wahl zwischen hydraulischen und elektrischen Alternativen.

Antrieb für mehr Unabhängigkeit

Die Komponenten des Antriebsstrangs entwickeln und bauen wir selbst. Diese Philosophie verfolgen wir schon lange. Damit sind wir weitgehend unabhängig von Zulieferern und haben große Teile der Lieferkette in eigener Hand.

Antrieb für höhere Zuverlässigkeit

Unser robuster Antriebsstrang ist die Basis für lange und stabile Laufzeiten. Das Resultat spricht für sich: weniger Wartungsaufwand sowie hohe Zuverlässigkeit sorgen für Ihre reibungslose Produktion und eine schnelle Amortisation.

Robust und zuverlässig: Servomotoren sind generell flüssigkeitsgekühlt.

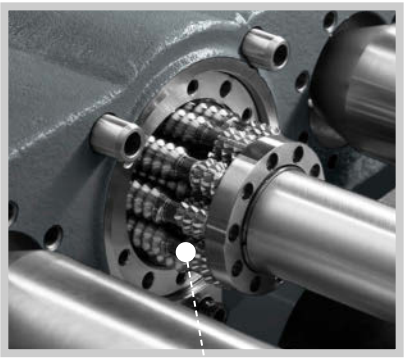

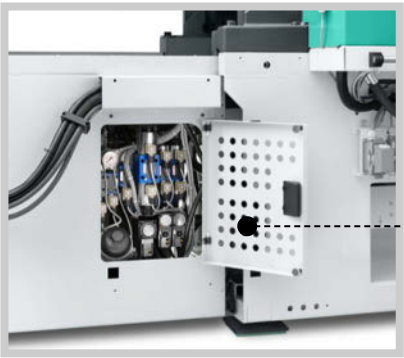

Extrem zuverlässig: fünf Jahre Gewährleisung für unsere Planetenrollengewindetriebe.

DER ANTRIEBSSTRANG IST UNSERE KOMPETENZ

Antrieb:

Flüssigkeitsgekühlte Servomotoren: geringe Emissionen, hohe Betriebssicherheit und Rekuperation.

Regelungstechnik:

Umrichter mit geschlossenem Kühlkreislauf für schnelle Zyklen und lange Nachdruckphasen.

Werkzeug:

Aus einer Hand: anwendungsspezifisch ausgelegte elektrische Antriebe für Werkzeugfunktionen.

Übertragungselemente:

Direkt wirkende Spindelgetriebe: zuverlässige Kraftübertragung für hohen Nutzungsgrad.

Steuerung:

GESTICA Bedienpanel: smarte Assistenten für aktive Bedieneruntersützung.

Vernetzung:

ALLROUNDER 630 A bis 920 A mit Connectivity-Modulen und zusätzlich mit Assistenzpaketen ausgestattet.

Leistungsstark: Nebenachsen werden optional servoelektrisch oder mit Kleinspeicherhydraulik angetrieben.

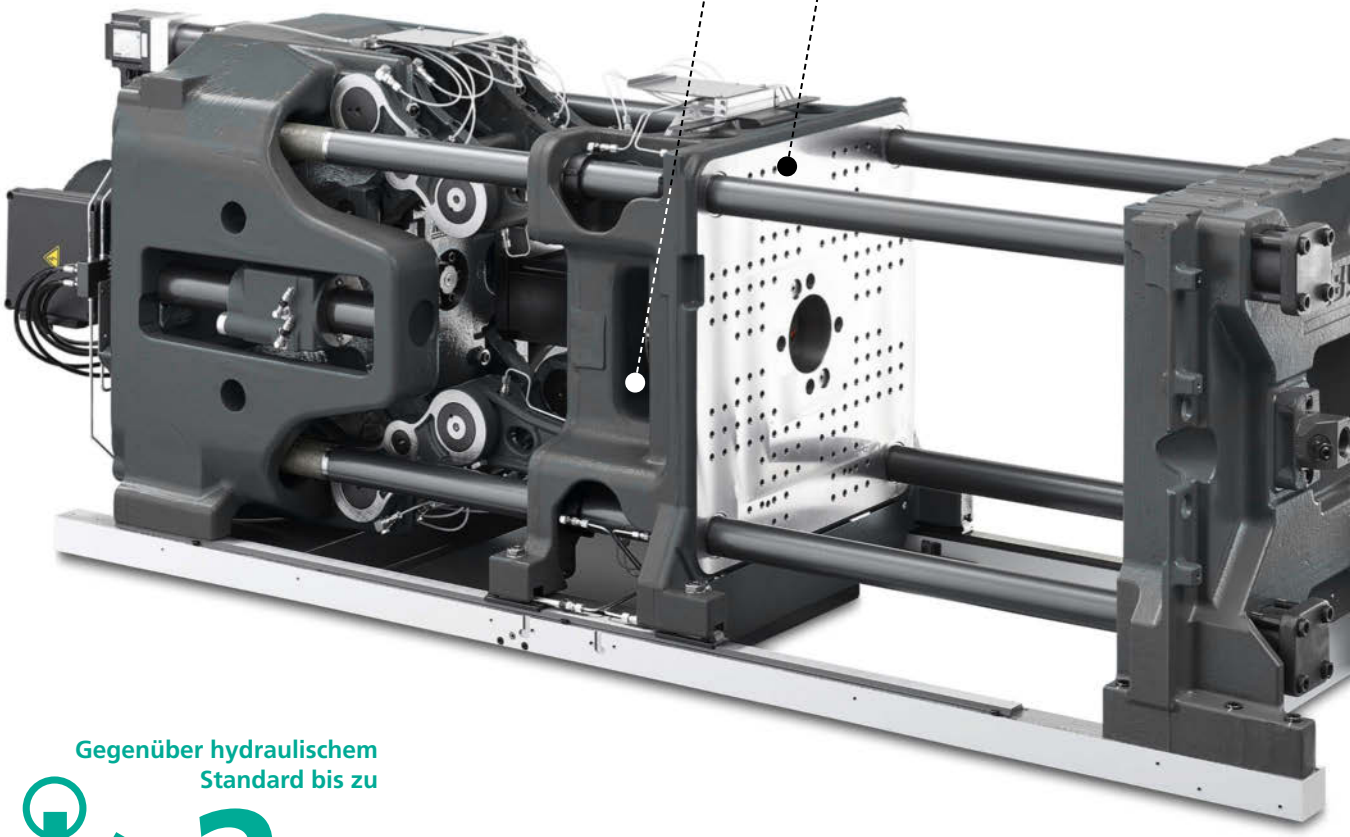

Gegenüber hydraulischem Standard bis zu

2 s

KÜRZERE TROCKENLAUFZEIT

SCHLIESSEINHEITEN: SCHNELL

// Hochpräzise und wirtschaftlich: So arbeiten unsere elektrischen Kniehebel-Schließeinheiten. Sparen Sie täglich mit energieeffizienten Laufeigenschaften! Die Kinematik des doppelten Fünf-Punkt-Kniehebels ist optimal auf den servoelektrischen Antrieb abgestimmt. Die anwendungsorientierte Auslegung der Antriebstechnik bei GOLDEN ELECTRIC und ALLDRIVE lässt entsprechend kurze Trockenlaufzeiten zu. Darüber hinaus reduzieren die gleichzeitigen Fahrbewegungen von Schließeinheit und Auswerfer die Zykluszeiten Ihrer Produktion. \\

Fünf-Punkt-Kniehebel

Der doppelte Fünf-Punkt-Kniehebel überzeugt durch seine stabile, mehrfach geführte Bauweise. Das sorgt für eine absolut symmetrische Krafteinleitung bei Bewegungen und Zuhaltung – auch bei schweren Werkzeugen. Trotz der kompakten Konstruktion sind große Öffnungswege möglich.

Schonender Werkzeug-Einsatz

Die Kastenkonstruktion der beweglichen Aufspannplatte ist lang geführt und abgestützt. Zusammen mit der Vier-Säulen-Führung ergibt dies hohe Parallelität und Präzision für lange Werkzeug-Standzeiten. Eine hochempfindliche Säulendehnungsmessung dient zur aktiven Werkzeugsicherung.

Exakte Positionierung

Das Kernstück unseres Schließsystems: Die mechanisch steifen Spindelgetriebe. Dadurch können wir alle Positionen hochpräzise anfahren. Das vereinfacht etwa die Teileübergabe an Robot-Systeme.

Schließkraftregelung

Über eine elektrische Verstellung lässt sich der Kniehebel komfortabel an unterschiedliche Werkzeugeinbauhöhen anpassen. Die Schließkraftregelung (für ALLDRIVE, je nach Baugröße und Leistungsvariante) erzeugt eine gleichbleibende Zuhaltekraft und gleicht so die Wärmedehnung des Werkzeugs automatisch aus.

Werkzeugnahe Medienanschlüsse (Option): der zur Rückseite hin vergrößerte Maschinenschutz schafft viel Freiraum.

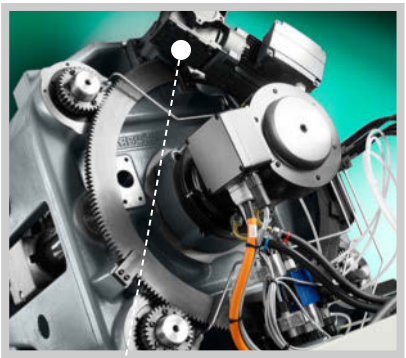

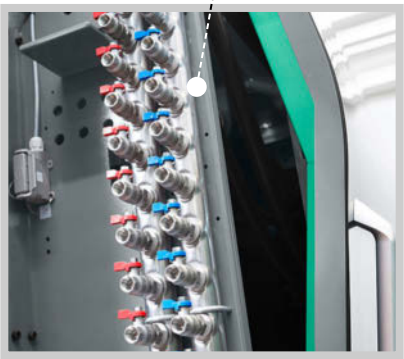

Elektrische Formhöhenverstellung: effektive Hilfe für kurze Rüstzeiten.

Servoelektrischer Auswerfer (Option): besonders exaktes Fallen der Spritzteile für noch schnellere Zyklen.

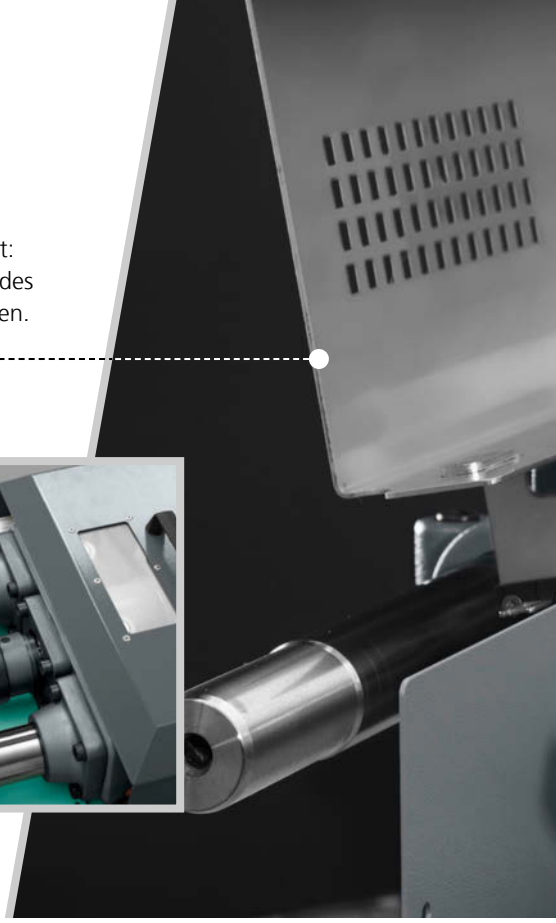

Ausschwenkbare Spritzeinheit: Schnecke kann ohne Ausbau des Zylindermoduls gezogen werden.

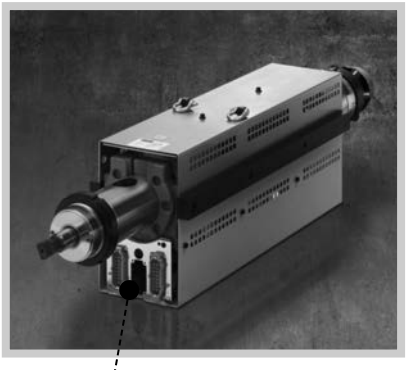

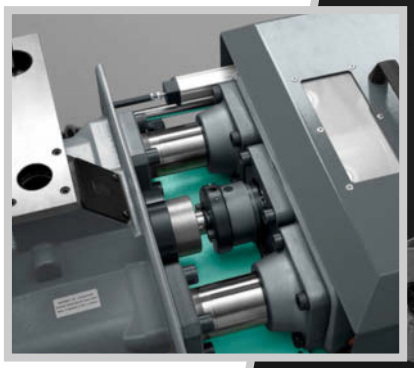

Einfaches Umrüsten: Zentrale Kopplung aller Versorgungseinheiten des Zylindermoduls und Schnecken-Schnellverschlusskupplung.

SPRITZEINHEITEN: PRÄZISE

// Homogene Materialaufbereitung und präzises Einspritzen bilden die Basis für eine qualitativ hochwertige Teilefertigung. Dafür sorgen unter anderem die mechanisch steifen elektrischen Antriebsachsen, die eine hervorragende Prozessregelung sicherstellen. Hinzu kommt das Potenzial zur Energieeinsparung. Durch die gleichzeitige Fahrbewegung der Düse sowie das zyklusübergreifende Dosieren an der ALLDRIVE behalten Sie Ihre Zykluszeiten im Griff. Ein weiterer handfester Vorteil für Sie: Unsere Spritzeinheiten lassen sich schnell umrüsten und reinigen. \\

KLEINE
SCHUSSGEWICHTE

lassen sich mit der Mikrospritzeinheit reproduzierbar verarbeiten

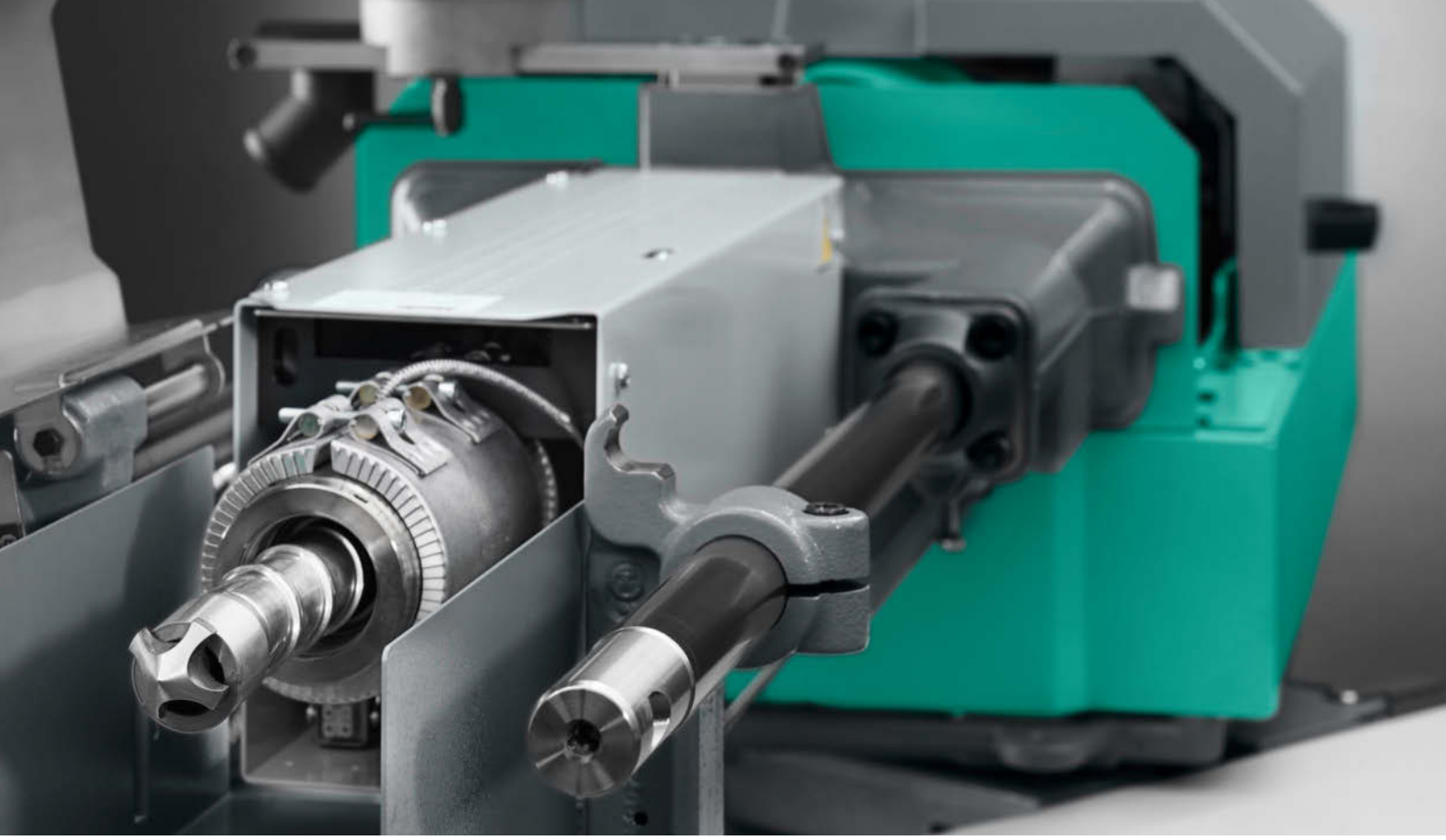

Vielfältige Kombinationen

Die Zylindermodule sind baureihenübergreifend kompatibel und fein abgestuft. Verschiedene Ausführungen sorgen für einen optimalen Verschleißschutz. Hinzu kommen Schnecken mit Sondergeometrien zur Verarbeitung aller gängigen Kunststoffe.

Servoelektrisches Einspritzen

Kraft- und lagegeregeltes Einspritzen, dynamische Beschleunigungen mit aktiven Bremsen sowie präzise Druckerfassung über achsnahe Sensoren: Eine reproduzierbare Formfüllung wird durch den aXw Control ScrewPilot erreicht. Flüssigkeitsgekühlte Motoren erlauben schnelle Zyklen und lange Nachdruckphasen.

Momentfreie Düsenanlage

Unsere Zwei-Säulen-Führung ermöglicht eine absolut dichte Düsenanlage – ideal auch für Flach- und Tauchdüsen. Der Aufbau der Düsenanlagekräfte ist programmierbar und geregelt, was den Verschleiß von Düse und Werkzeug reduziert.

Direkter Dosierantrieb

Die unabhängigen servoelektrischen Einspritz- und Dosierantriebe ermöglichen einen geregelten Staudruck und führen zu höherer Energieeffizienz sowie Präzision. Da bei der ALLDRIVE gleichzeitig und zyklusübergreifend dosiert werden kann, lässt sich die Schmelze schneller und auch schonender aufbereiten.

STEUERUNG: SMART

// Wer Maschinen-, Werkzeug-, Robot- und Peripherietechnik gemeinsam im Griff haben will, braucht eine leistungsfähige Schaltzentrale. Gefragt ist „smarte“ Technologie, die Ihnen umfassende Vernetzungsmöglichkeiten bietet, Ihren Prozess überwacht, adaptiv regelt und Sie in jeder Bediensituation aktiv unterstützt. Alle Features unserer SELOGICA und GESTICA Steuerung sind auf einen schnellen, sicheren und komfortablen Einricht- und Bedienprozess ausgerichtet. Das erlaubt Ihnen, das Optimum aus allen Ihren Anwendungen herauszuholen. \\

Highlights

- SELOGICA und GESTICA – vollständig kompatibel
- Grafische Ablaufprogrammierung
- Direkte Plausibilitätsprüfung
- Assistenzpakete und Connectivity-Module „Ready for Digitalisation“
- Steuerungszentrale für komplette Fertigungszellen

i Weitere Informationen:
Prospekt GESTICA

Zentral managen

Durch ihre unübertroffene einheitliche Bediensystematik arbeitet die SELOGICA zeit- und kostensparend. Die einfache Integration unterschiedlicher Peripherie ermöglicht ein Ablaufmanagement auch für komplette Fertigungszellen – und das mit nur einem Datensatz. Kurze Zykluszeiten? Programmierbar!

Intuitiv bedienen

Die grafikbasierte Bedienphilosophie ist intuitiv verständlich und orientiert sich immer an der Prozessoptimierung. Unsere einzigartige grafische Ablaufprogrammierung mit direkter Plausibilitätsprüfung zeigt die logische Positionierung des aktuellen Programmierschritts immer eindeutig an. Fehlbedienung? Ausgeschlossen!

Effizienter arbeiten

Einfaches Rüsten und schnelles Anfahren. Gesicherte Teilequalität und hohe Produktivität. Kontrollierter Anlagenzustand und zeitsparender Support. Übergeordneter Datenaustausch und mehr Transparenz. Für all das schaffen unsere Assistenzpakete und serienmäßige Connectivity-Module die Basis. „Ready for digitalisation"? Sicher!

GESTICA – die Steuerung der Zukunft baut auf der umfassenden Performance der SELOGICA auf. Gesten und mehr Assistenz machen die Bedienung noch intuitiver und einfacher.

SELOGICA – die Steuerungszentrale mit vielfältigen Funktionen für Spezialverfahren, mit denen auch Sonderabläufe zum Standard für Sie werden.

ANWENDUNGEN: AUS DER PRAXIS

// Medizintechnische Teile im Reinraum, Verpackungen in großen Stückzahlen, sicherheitsrelevante Produkte in der Automotive-Industrie oder auch präzise Kleinteile auf konstantem Qualitätsniveau reproduzierbar fertigen: Das sind Ihre Anforderungen, die Sie mit unseren elektrischen ALLROUNDERn perfekt abdecken. Mit dem attraktiven Einstiegsmodell GOLDEN ELECTRIC oder der hochpräzisen, individuell anpassbaren ALLDRIVE. Unsere hochwertige Technik bewährt sich Tag für Tag. Direkt in Ihrer Produktion. \\

Anspruchvolle technische Teile: komplette Turnkey-Anlagen aus einer Hand.

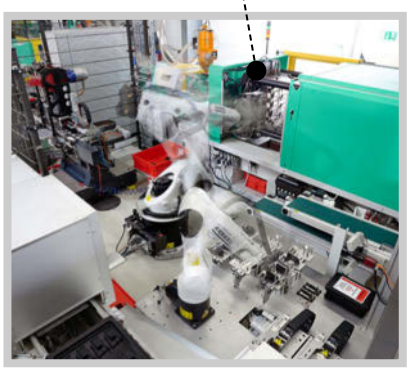

Medizintechnische Massenartikel: profitorientierte Stückkosten durch kurze Zykluszeiten.

Weitere Informationen:
Prospekt Turnkey-Projekte

Regen-Licht-Sensor (Automotive)

Produktion mit hoher Ausbringung: synchrones Auswerfen ermöglicht noch schnellere Zyklen.

Mikro-Spritzgießen: kleinste Schussgewichte mit Mikrospritzeinheit der Größe 5.

Film-Insert-Moulding: hohe Reproduziergenauigkeit durch servoelektrische Antriebe.

Weitere Informationen:
Prospekt Anwendungskompetenz

Hier geht's zu unserer
Mediathek: vertiefend,
spannend, unterhaltsam.

ARBURG GmbH + Co KG
Arthur-Hehl-Straße
72290 Loßburg
Tel.: +49 7446 33-0
www.arburg.com
contact@arburg.com

WIR SIND DA.

© 2024 ARBURG GmbH + Co KG | Alle Angaben und technischen Informationen wurden mit größter Sorgfalt zusammengestellt, jedoch können wir keine Gewähr für die Richtigkeit übernehmen. Einzelne Abbildungen und Informationen können vom tatsächlichen Auslieferungszustand der Maschine abweichen. Maßgeblich für die Aufstellung und den Betrieb der Maschine ist die jeweils gültige Betriebsanleitung.

526410_DE_012024 · Änderungen vorbehalten
Gedruckt in Deutschland